令和３年度全国高等学校総合体育大会兼第90回全国高等学校卓球選手権大会栃木県予選

令和３年６月１７日

男子シングルスー１

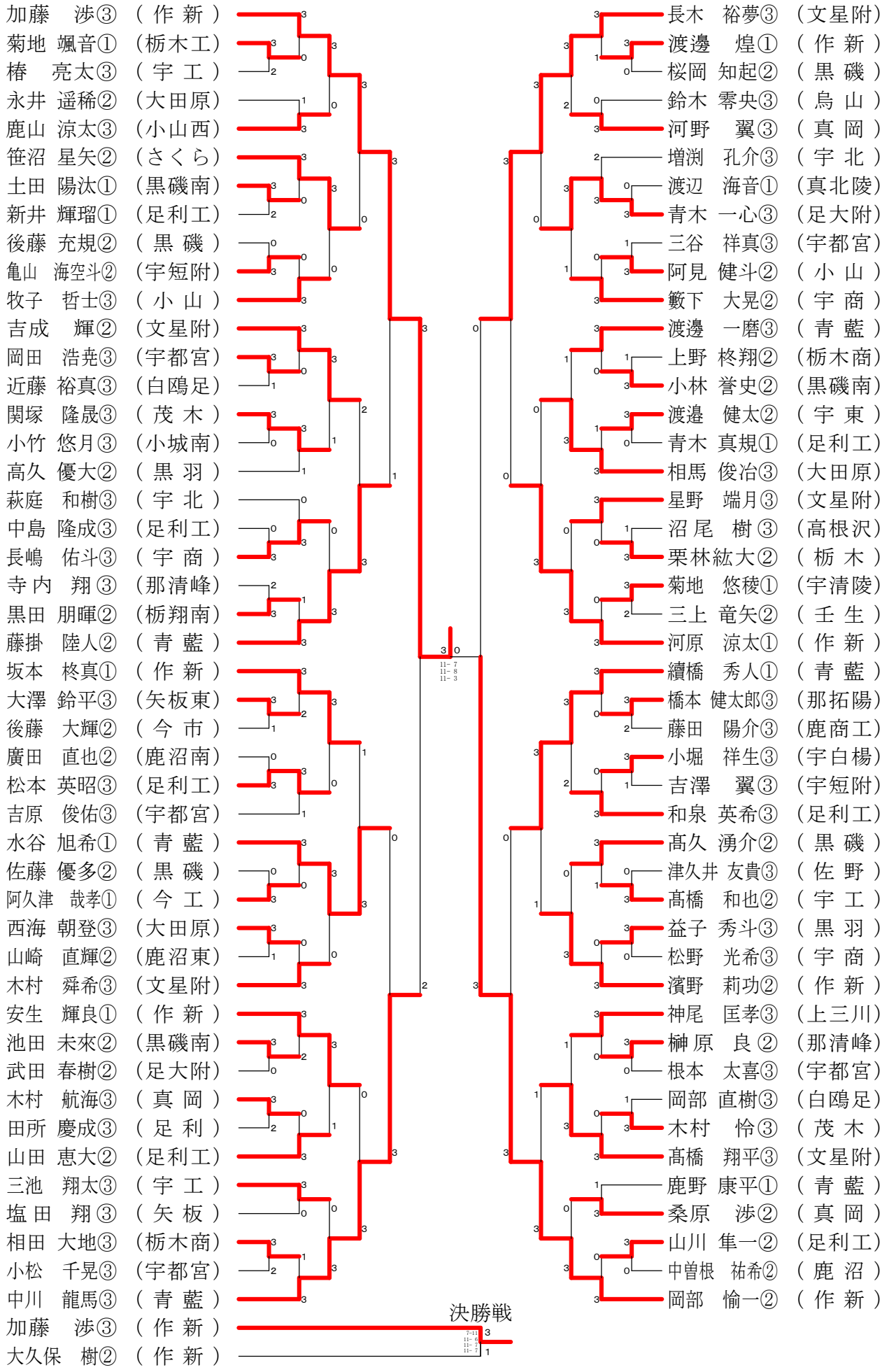

令和３年度全国高等学校総合体育大会兼第90回全国高等学校卓球選手権大会栃木県予選

令和３年６月１７日

男子シングルスー２

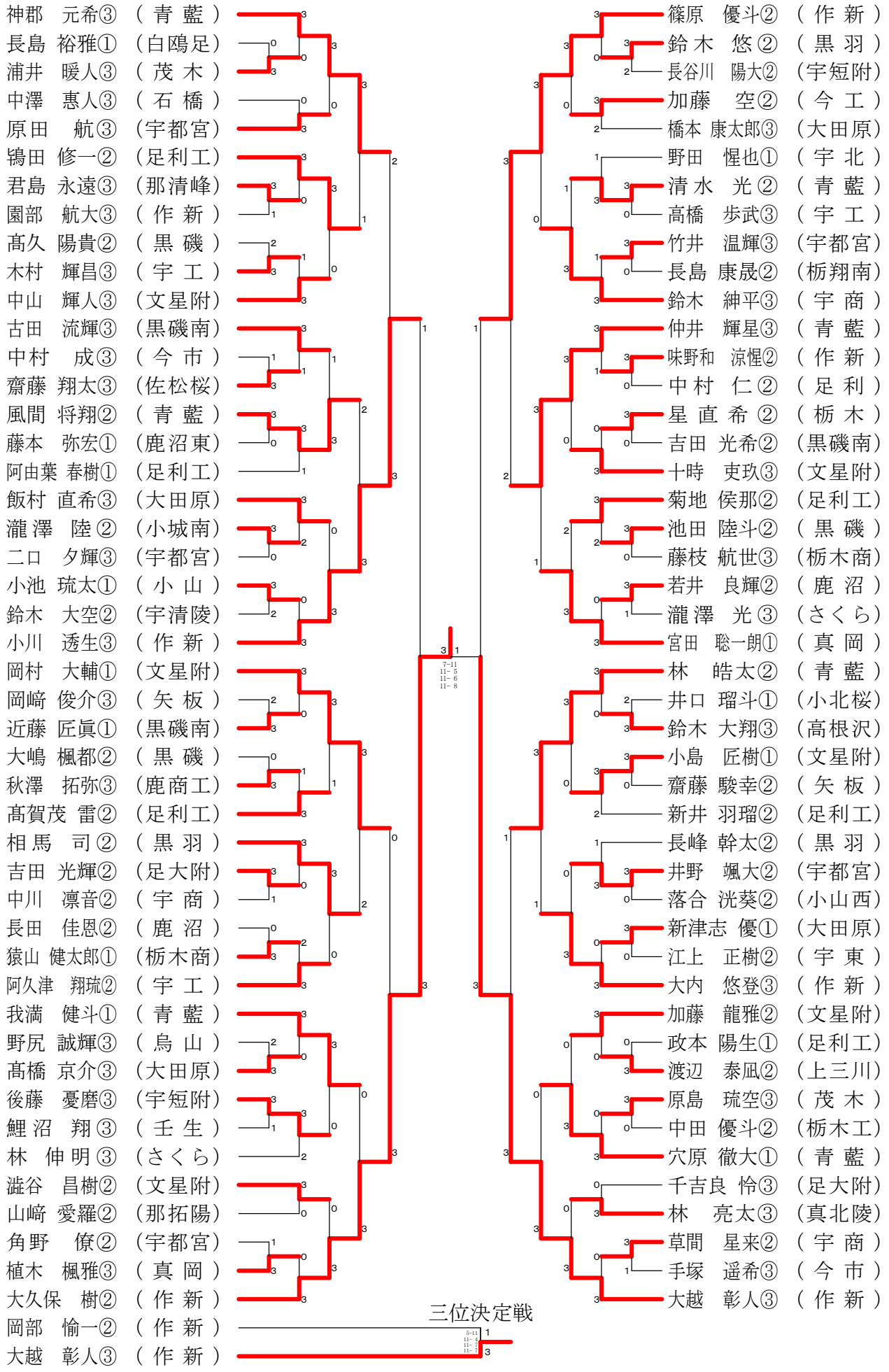

令和３年度全国高等学校総合体育大会兼第90回全国高等学校卓球選手権大会栃木県予選

令和３年６月１７日

女子シングルスー１

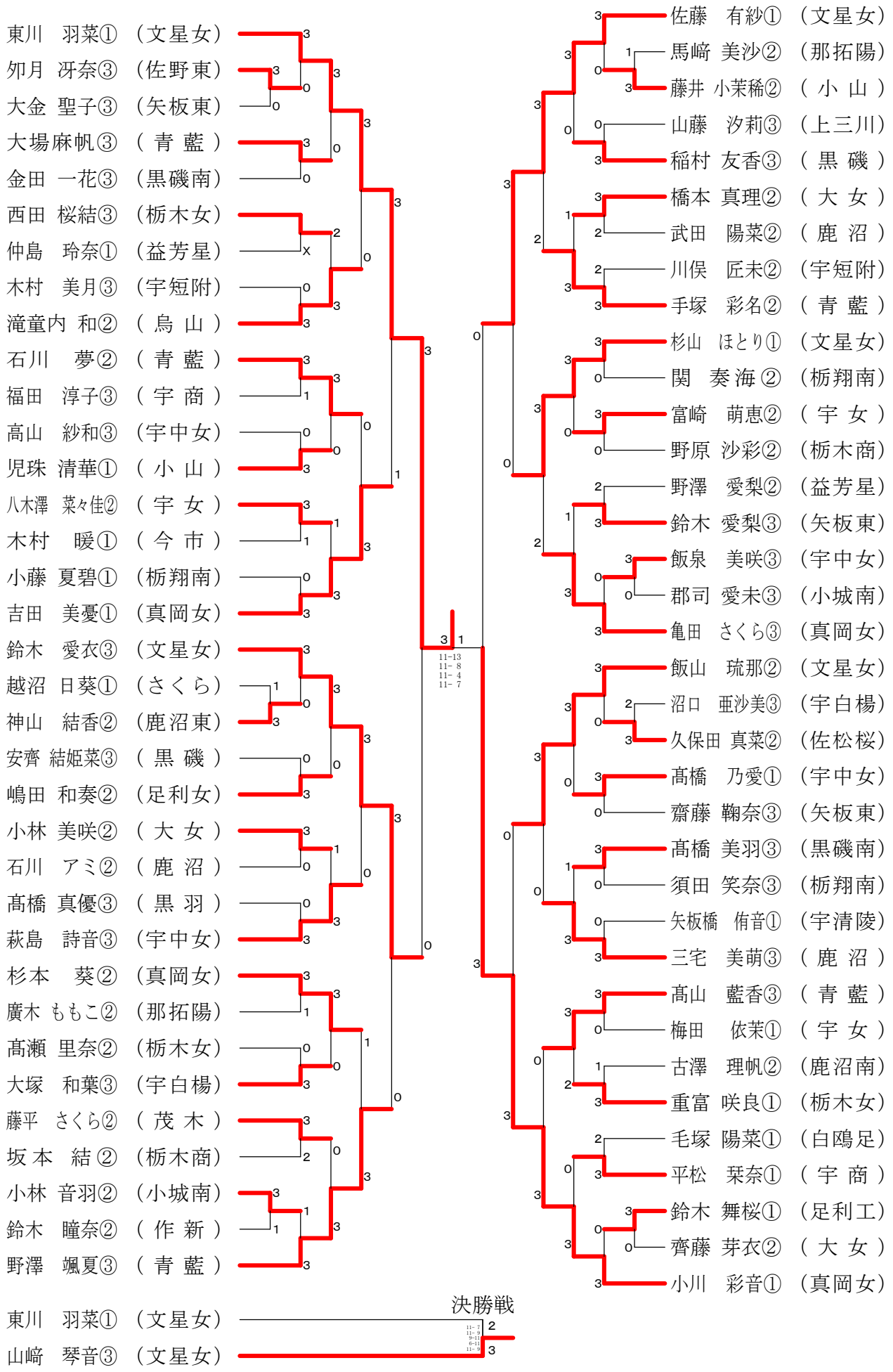

令和３年度全国高等学校総合体育大会兼第90回全国高等学校卓球選手権大会栃木県予選
令和３年６月１７日

女子シングルスー２

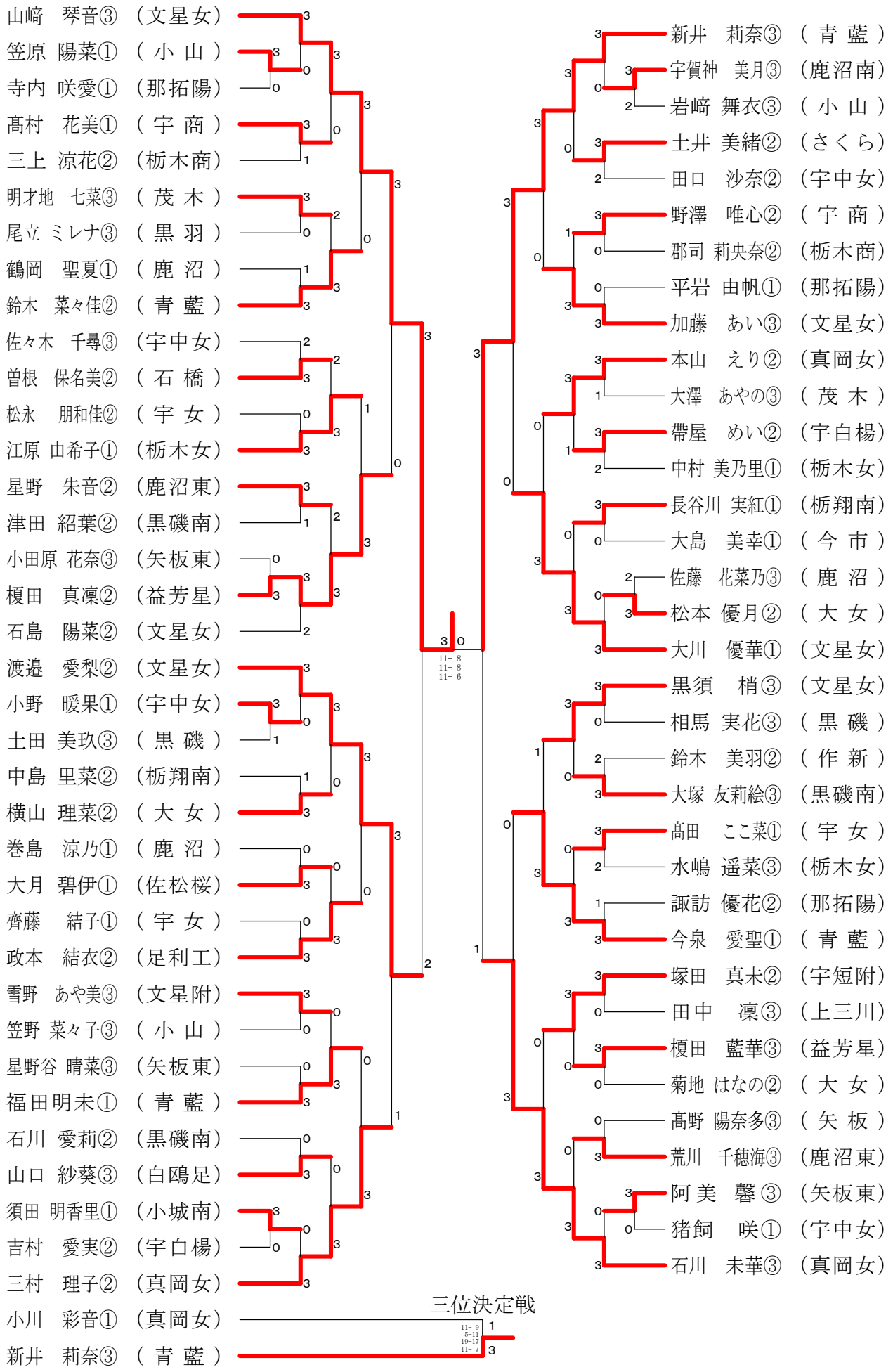

令和３年度全国高等学校総合体育大会兼第90回全国高等学校卓球選手権大会栃木県予選
令和３年６月１７日

男子ダブルスー１

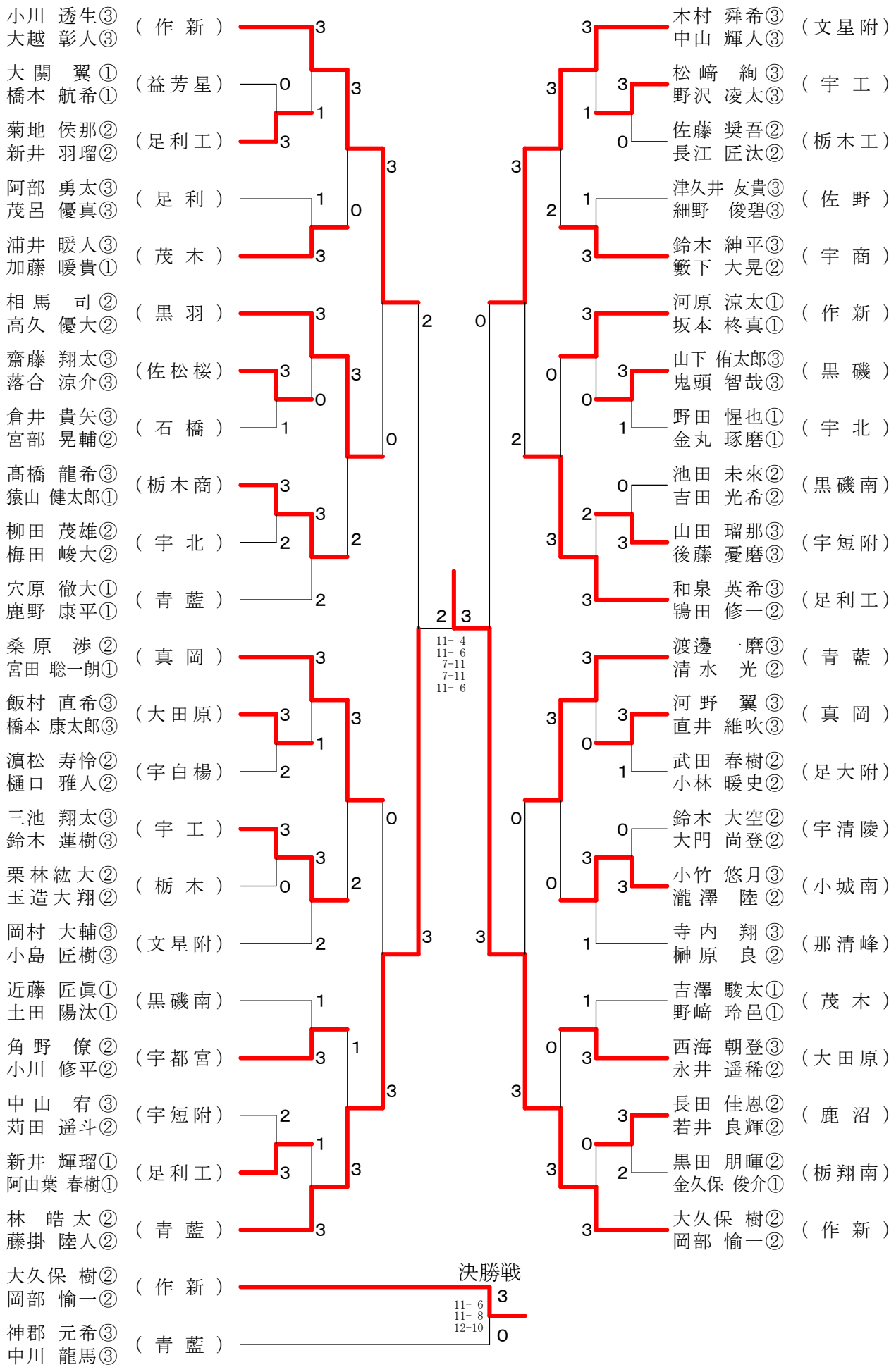

令和３年度全国高等学校総合体育大会兼第90回全国高等学校卓球選手権大会栃木県予選
令和３年６月１７日

男子ダブルスー２

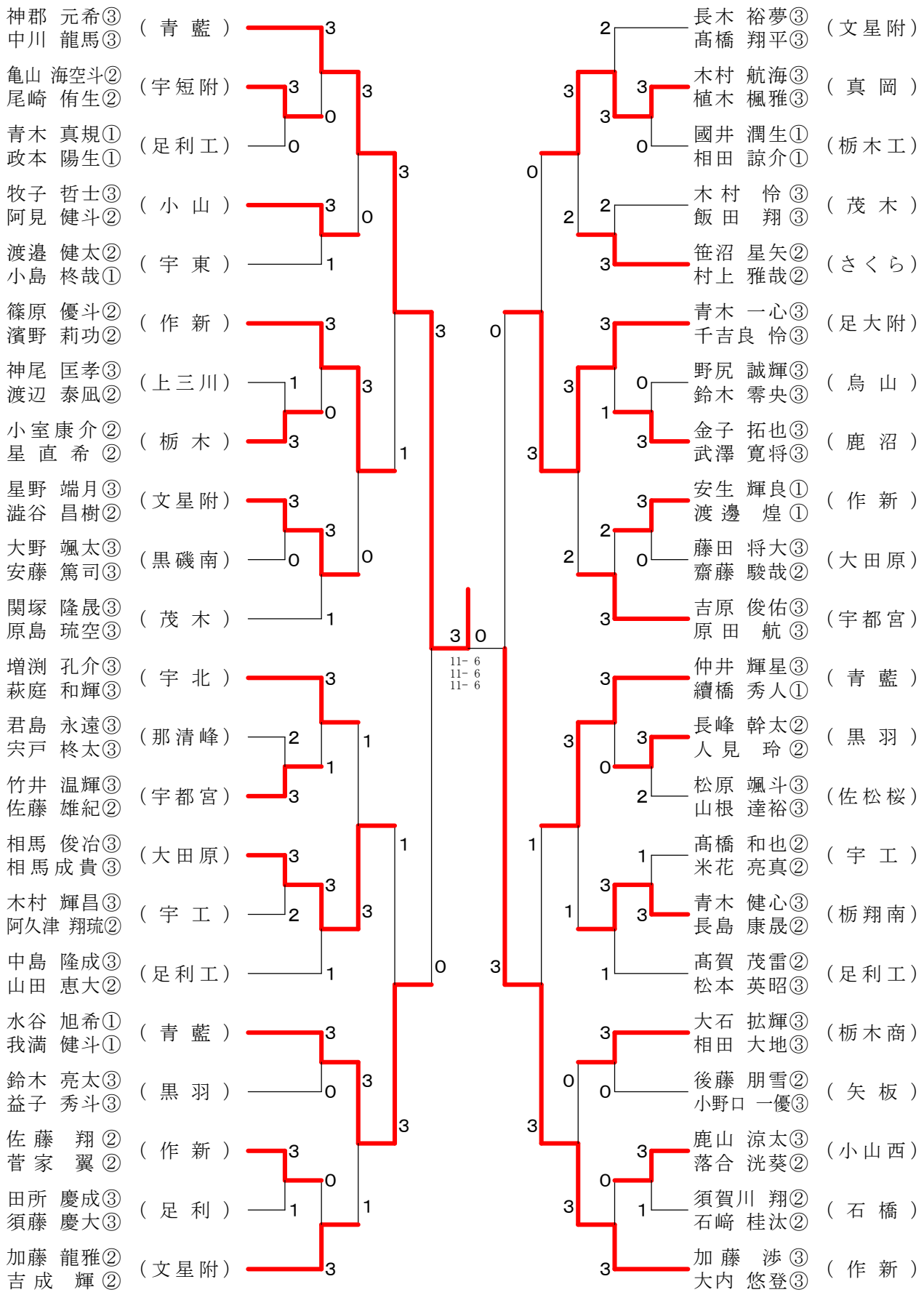

令和３年度全国高等学校総合体育大会兼第90回全国高等学校卓球選手権大会栃木県予選
令和３年６月１７日

女子ダブルスー１

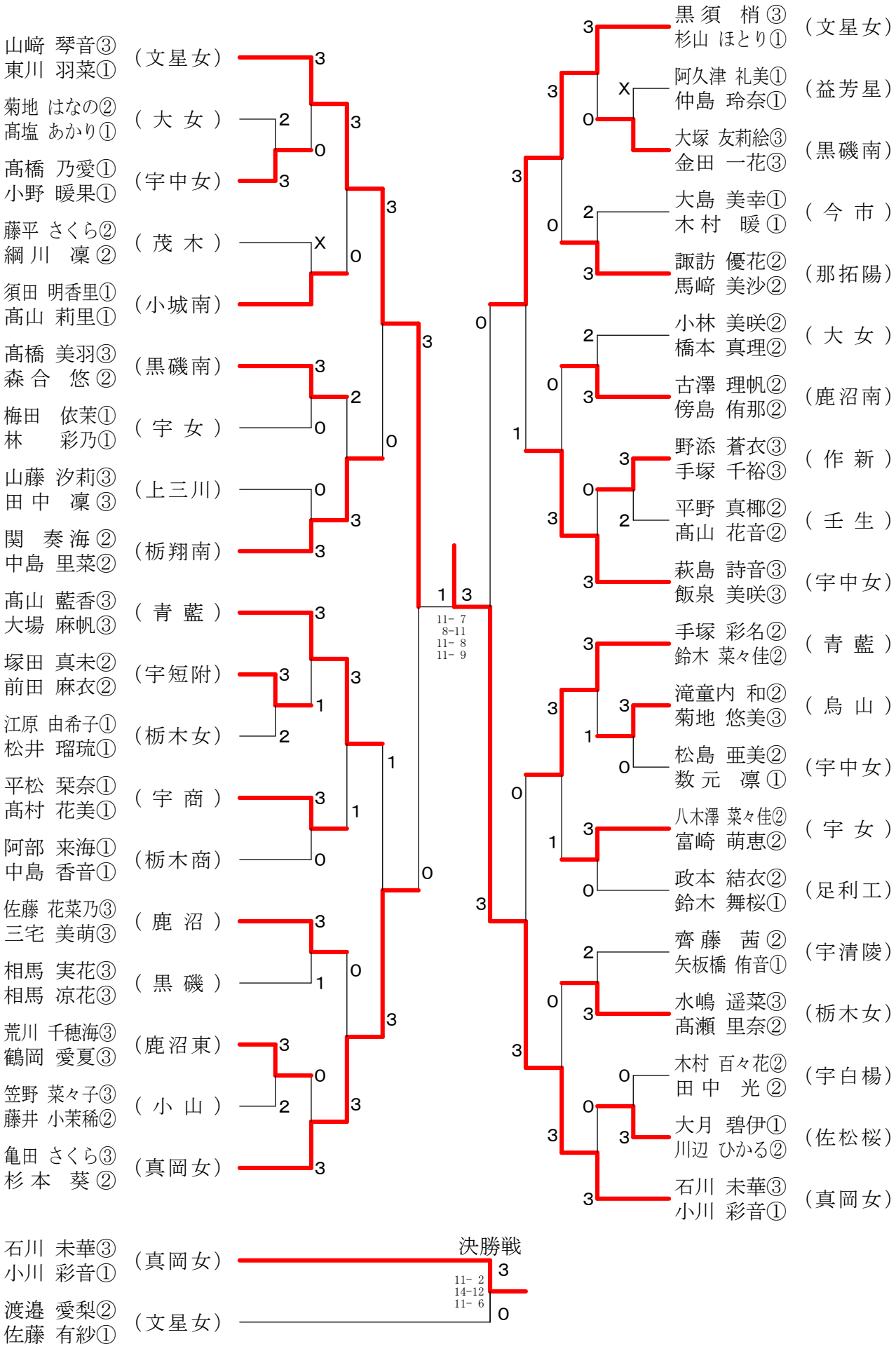

令和３年度全国高等学校総合体育大会兼第90回全国高等学校卓球選手権大会栃木県予選
令和３年６月１７日

女子ダブルスー２

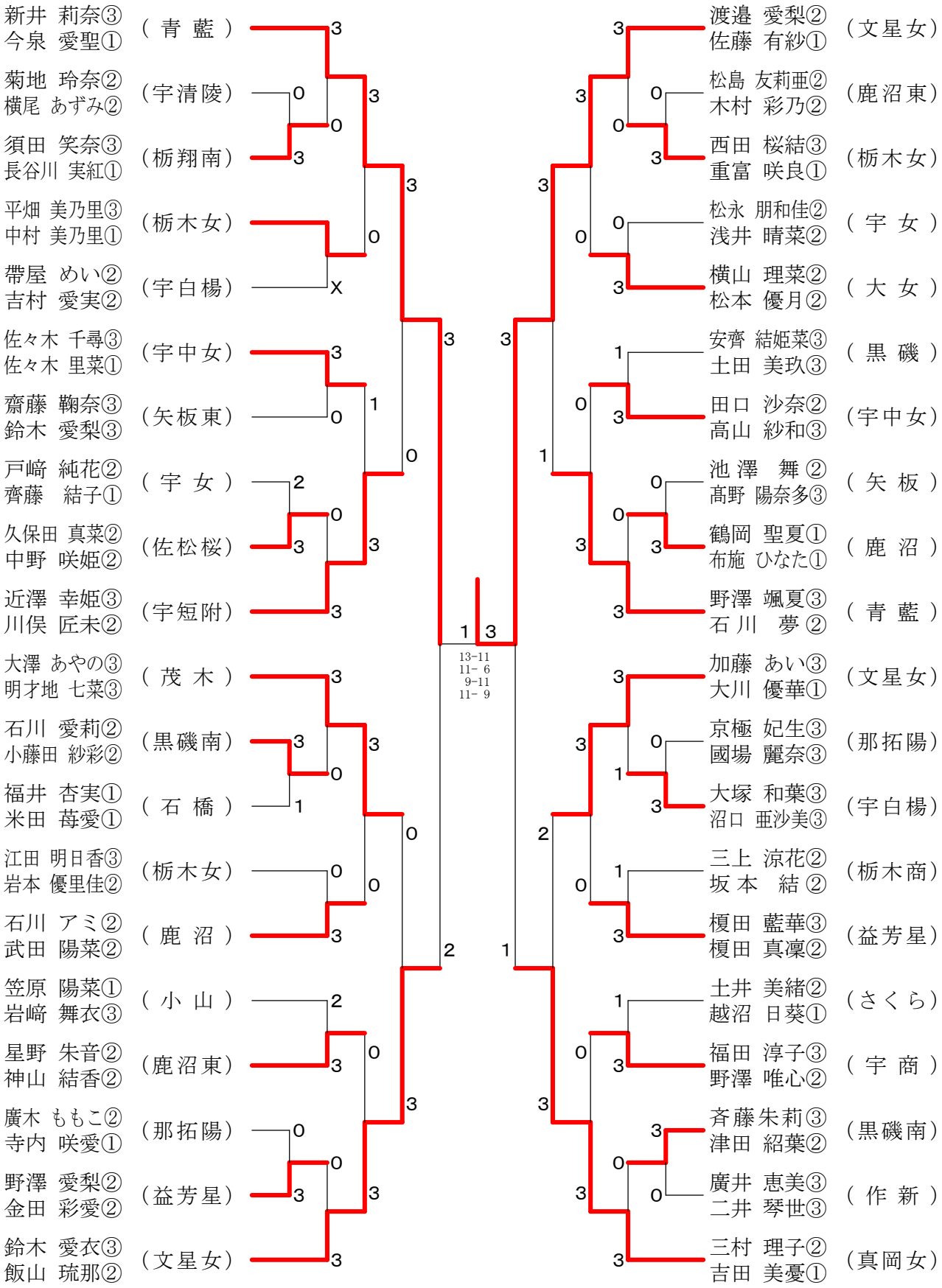

令和３年度全国高等学校総合体育大会兼第90回全国高等学校卓球選手権大会栃木県予選

令和３年６月１７日

男子シングルス

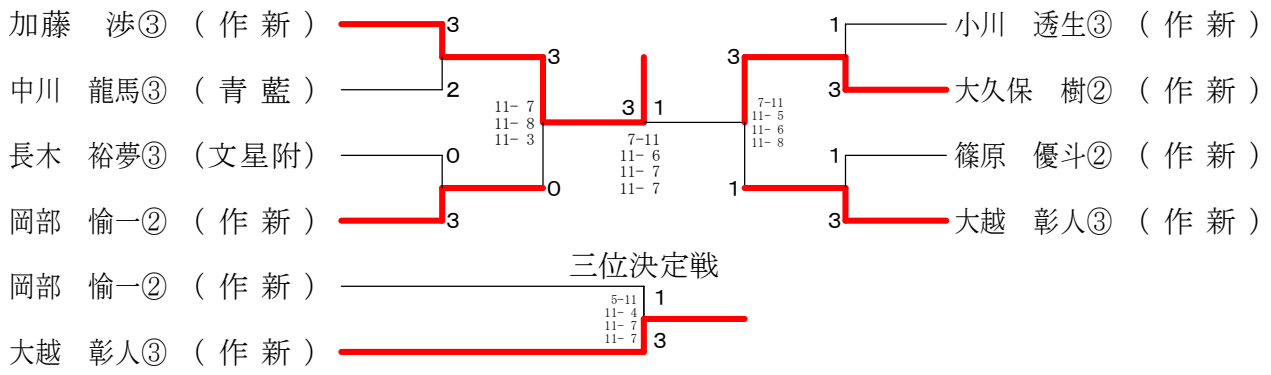

女子シングルス

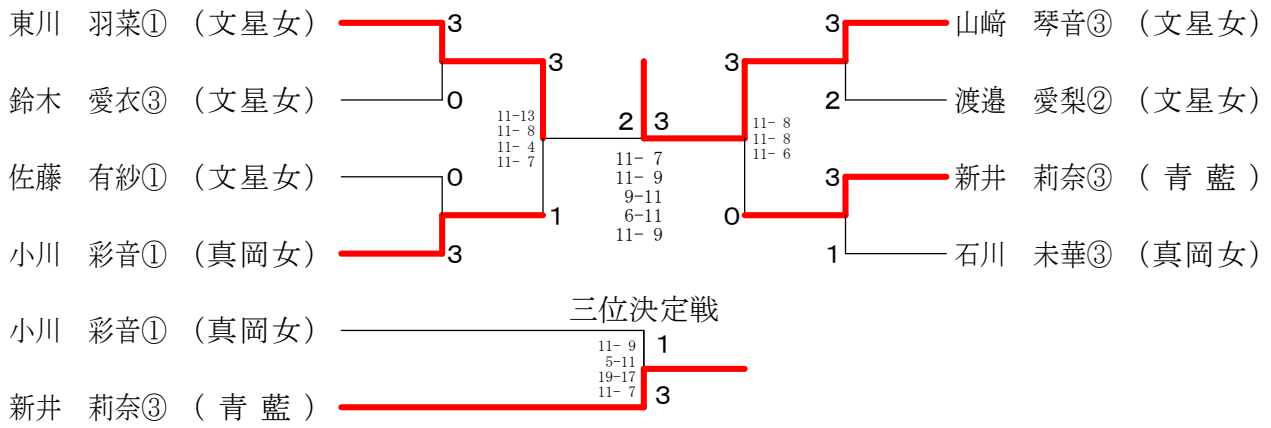

男子ダブルス

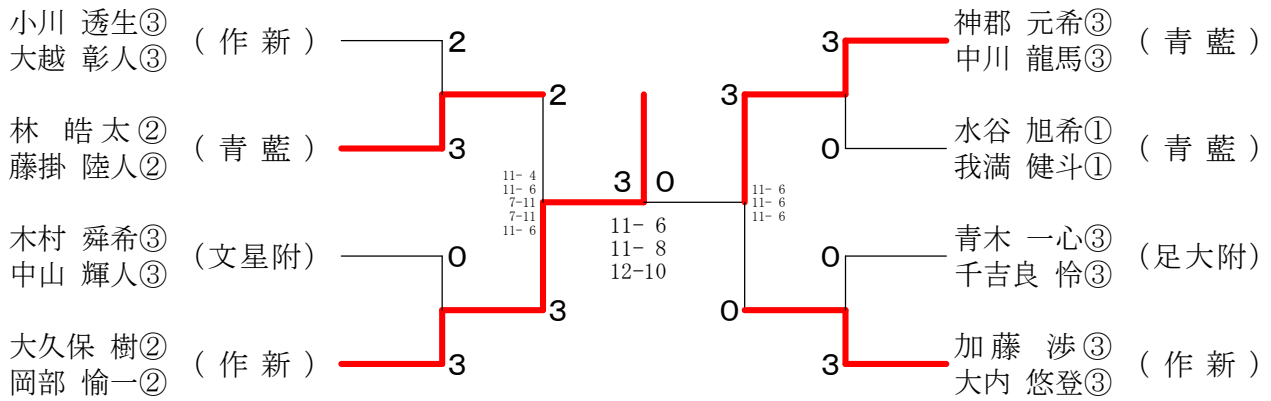
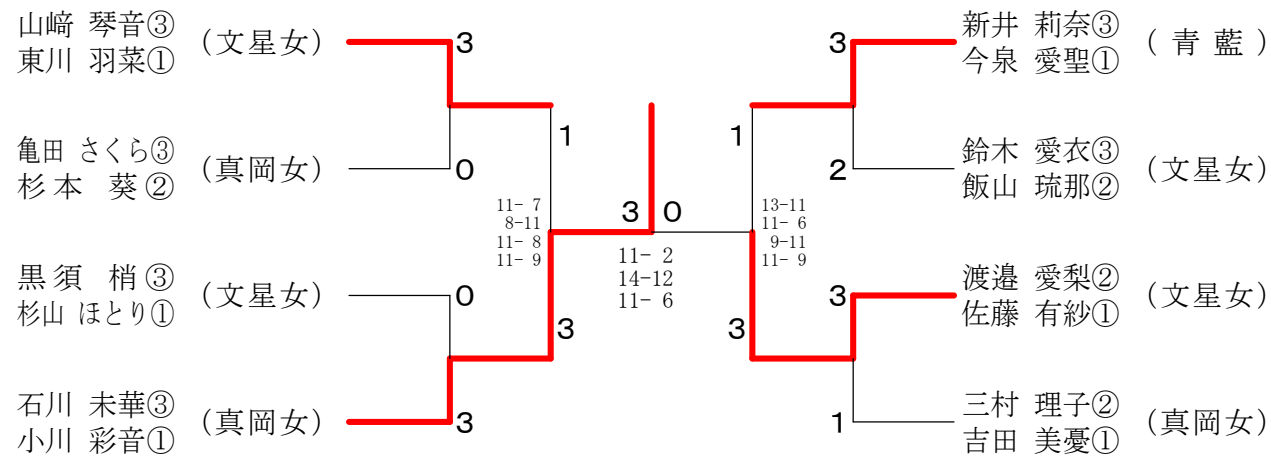
女子ダブルス