確認用

男子シングルスー１

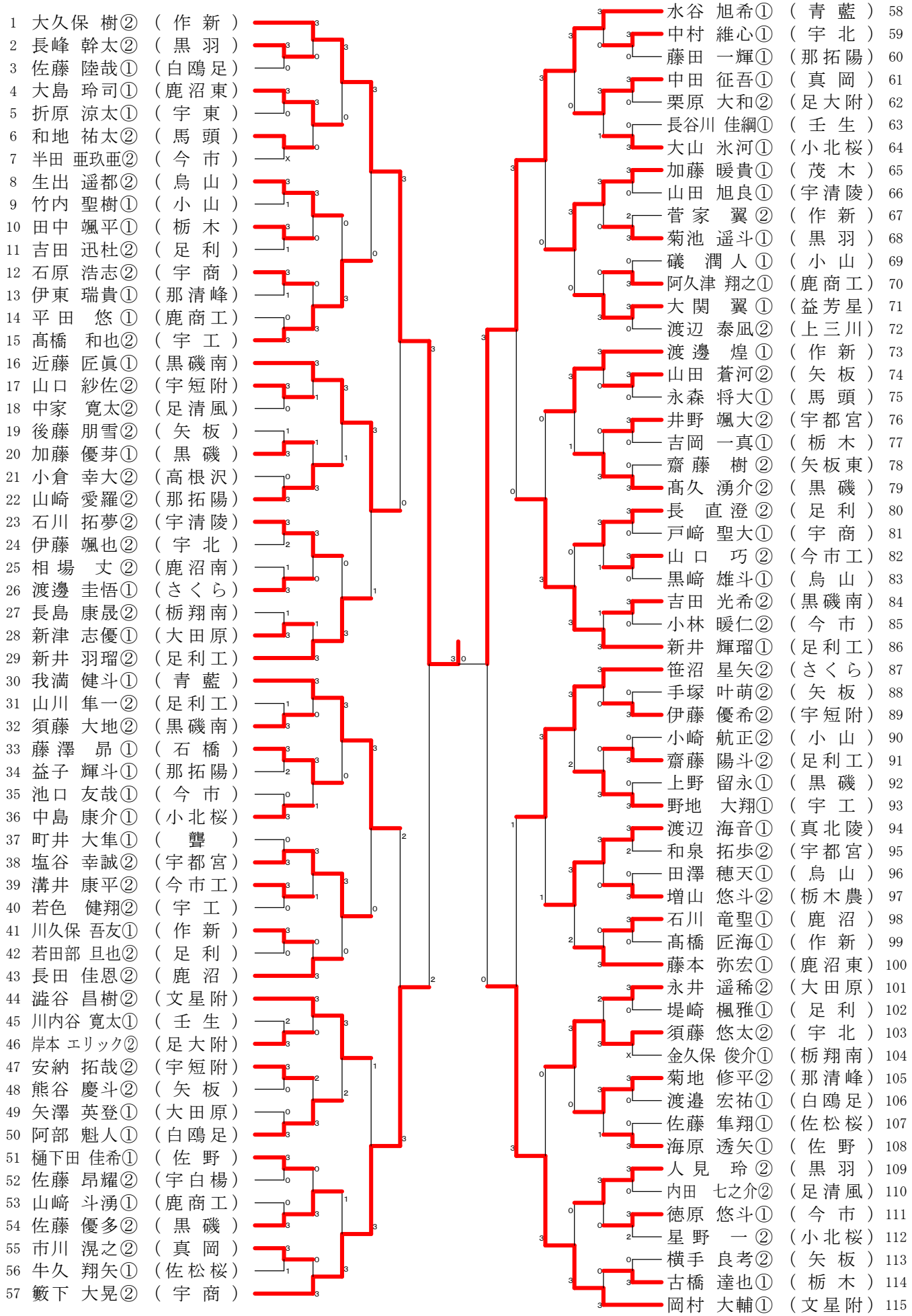

確認用

男子シングルスー２

116 藤掛　陸人②　（青　藍）
117 大嶋　一遥②　（鹿商工）
118 山根　大志郎①　（足清風）
119 藤次　蓮②　（今　市）
120 折井　陽輝①　（大田原）
121 金丸　琢磨①　（宇　北）
122 荒牧　佑哉①　（烏　山）
123 中村　涼太郎②　（佐野東）
124 大岩　凌央②　（益芳星）
125 長山　大輝②　（小北桜）
126 角野　僚②　（宇都宮）
127 山田　拓望②　（足　利）
128 栃木　天翔①　（栃翔南）
129 川上　匠②　（那清峰）
130 鈴木　大空②　（宇清陵）
131 阿見　健斗②　（小　山）
132 早乙女　翔太郎①　（栃　木）
133 長谷川　拓洸②　（矢　板）
134 田崎　楓翔②　（作　新）
135 鈴木　健心①　（鹿沼東）
136 添野　颯②　（足利工）
137 亀山　海空斗②　（宇短附）
138 根本　将汰①　（宇　工）
139 佐野　晃大①　（黒　磯）
140 林　竜聖①　（佐　野）
141 櫻井　創②　（宇白楊）
142 吉田　晏章②　（矢板東）
143 小林　響士朗①　（黒磯南）
144 相馬　司②　（黒　羽）
145 山田　恵大②　（足利工）
146 螺良　憲玖①　（黒　羽）
147 佐藤　雄紀②　（足清風）
148 枝　虎白②　（鹿　沼）
149 若林　輝①　（小　山）
150 羽石　壮志②　（宇清陵）
151 大嶋　楓都②　（黒　磯）
152 鹿野　康平①　（青　藍）
153 藤井　智也①　（白鴎足）
154 高橋　天馬①　（那拓陽）
155 栗田　凌我①　（真　岡）
156 大宮司　愁翔①　（那清峰）
157 堤　夢創①　（宇短附）
158 佐藤　雄紀②　（宇都宮）
159 三上　竜也②　（壬　生）
160 賀川　尚輝①　（真北陵）
161 吉澤　駿太①　（茂　木）
162 川又　諒月①　（栃　木）
163 小塚　陽斗②　（宇　工）
164 鈴木　友惺②　（矢　板）
165 山口　大斗①　（佐　野）
166 永井　大夢②　（高根沢）
167 笹島　詩①　（宇　商）
168 加持　健①　（足　利）
169 大嶋　孝典①　（今　市）
170 福田　玲音①　（今市工）
171 大澤　壮介②　（馬　頭）
172 濱野　莉功②　（作　新）

173 宮田　聡一朗①　（真　岡）
174 柿沼　慧②　（宇　商）
175 八下田　歩輝②　（足　利）
176 鈴木　洸晴②　（小北桜）
177 梅田　俊太②　（宇　北）
178 田上　遵①　（鹿商工）
179 加藤　空②　（今市工）
180 樋口　雅人②　（宇白楊）
181 石川　陵太①　（宇短附）
182 須藤　豪太①　（大田原）
183 千葉　巨輝①　（作　新）
184 中曽根　祐希②　（鹿　沼）
185 栗田　郁②　（宇　工）
186 黒田　朋暉②　（栃翔南）
187 菊地　侯那②　（足利工）
188 桜岡　知起②　（黒　磯）
189 鈴木　利希琉①　（矢　板）
190 小笠原　優人②　（宇都宮）
191 山田　陽太郎①　（栃　木）
192 大澤　慶①　（黒磯南）
193 白石　大雄①　（矢板東）
194 中村　仁②　（足　利）
195 福田　遼斗①　（さくら）
196 大川　裕生②　（栃木農）
197 橋本　雅輝①　（烏　山）
198 竹澤　優斗①　（壬　生）
199 渡辺　壮哉①　（黒　羽）
200 風間　将翔②　（青　藍）
201 小島　匠樹①　（文星附）
202 矢島　諒士②　（足　利）
203 遠藤　開星①　（今市工）
204 渡辺　優駕②　（白鴎足）
205 久米　碧波①　（壬　生）
206 小林　凌大①　（大田原）
207 山﨑　悠生①　（鹿沼東）
208 武田　春樹②　（足大附）
209 山菅　李玖②　（足清風）
210 水井　冨賀①　（真　岡）
211 青木　真規①　（足利工）
212 野部　泰雅①　（佐松桜）
213 澁谷　健太②　（矢　板）
214 下觸　元継②　（佐　野）
215 米田　捺希②　（今　市）
216 綱川　大翔①　（鹿沼南）
217 國友　太貴②　（宇都宮）
218 菊地　悠稜①　（宇清陵）
219 宇田川　優也②　（鹿商工）
220 鈴木　怜央成①　（宇　工）
221 磯　大輝①　（黒磯南）
222 小池　琉太①　（小　山）
223 伊藤　優作②　（那拓陽）
224 薄井　幹太①　（黒　磯）
225 神田　智紀②　（馬　頭）
226 徳山　陽都①　（上三川）
227 佐藤　頼①　（那清峰）
228 小林　健人①　（小北桜）
229 篠原　優斗②　（作　新）

確認用

男子シングルスー３

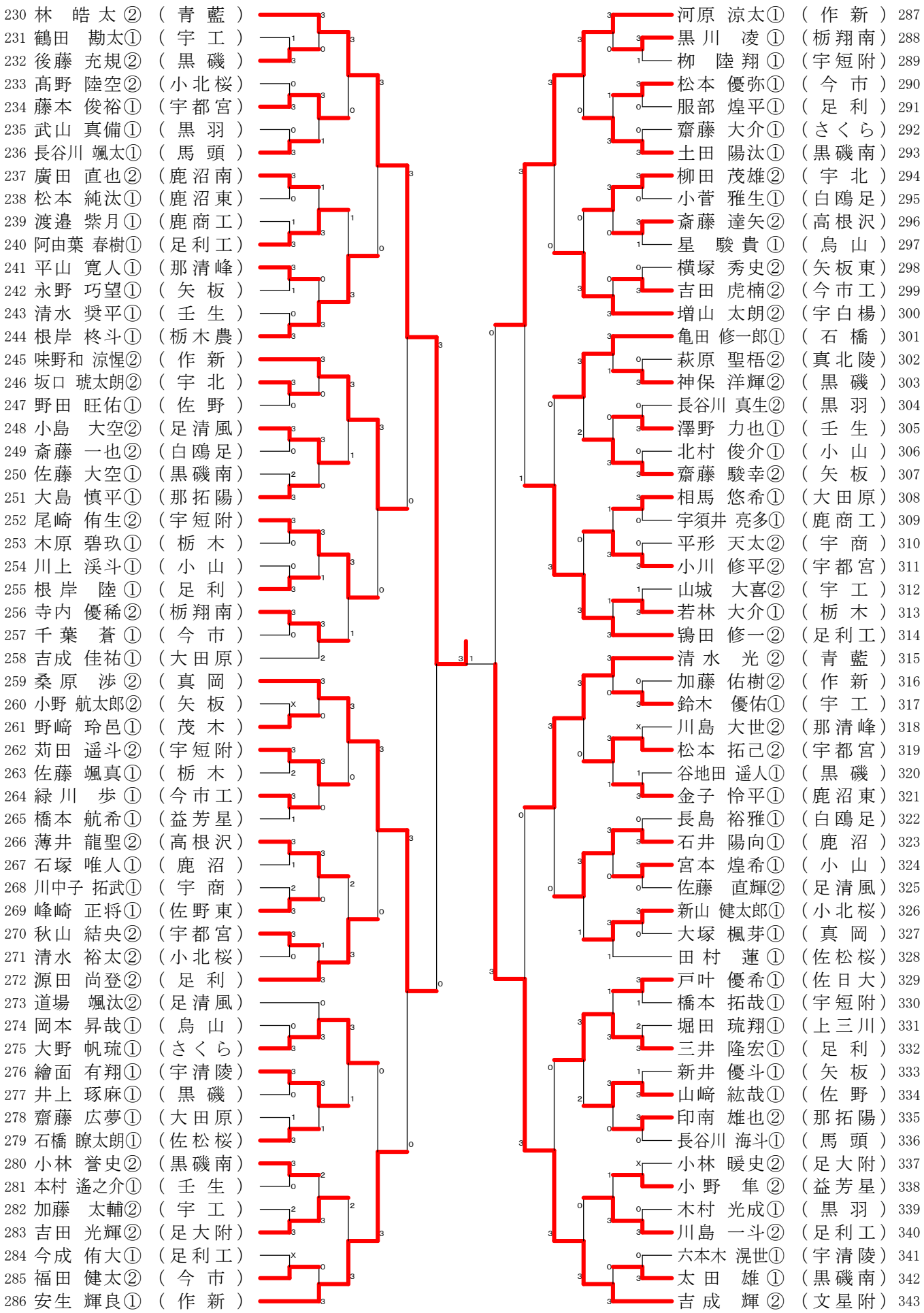

確認用

男子シングルス－４

344 續橋 秀人① （ 青 藍 ）
345 新島 将翔① （宇都宮）
346 小林 優介① （ 小 山 ）
347 齋藤 旭 ① （ 作 新 ）
348 伊藤 逞人① （ 烏 山 ）
349 海老沼 奏太① （ 栃 木 ）
350 山本 一輝② （佐松桜）
351 村上 雅哉② （さくら）
352 野田 和暉① （白鴎足）
353 助川 蒼昊① （黒磯南）
354 若井 良輝② （ 鹿 沼 ）
355 菊池 結稀② （那拓陽）
356 高橋 愛夢② （ 今 市 ）
357 小松 莉久① （今市工）
358 進藤 明 ① （ 真 岡 ）
359 榊原 良 ② （那清峰）
360 李 在永① （足清風）
361 高橋 諒 ① （真北陵）
362 曽我部 章仁② （ 矢 板 ）
363 柿沼 作生② （ 足 利 ）
364 田原 亜矢斗② （ 黒 羽 ）
365 髙野 麗音① （ 馬 頭 ）
366 三井 優弥① （ 宇 商 ）
367 柳澤 央佑① （ 佐 野 ）
368 佐藤 魁人② （宇短附）
369 須藤 大和① （栃木農）
370 人見 正太② （ 黒 磯 ）
371 坂本 洋輝① （ 壬 生 ）
372 髙賀茂 雷② （足利工）
373 加藤 龍雅② （文星附）
374 髙野 倭士② （ 壬 生 ）
375 村上 慧悟① （矢板東）
376 柴田 薫 ① （鹿沼東）
377 山﨑 理志① （ 石 橋 ）
378 酒主 樹 ① （ 矢 板 ）
379 伊藤 眞翔② （那清峰）
380 中川 凛音② （ 宇 商 ）
381 三原 健人② （ 足 利 ）
382 佐山 裕生① （栃翔南）
383 阿部 恵太② （宇白楊）
384 皆川 眞秀① （ 作 新 ）
385 齋藤 駿哉② （大田原）
386 井口 瑠斗① （小北桜）
387 草野 太紀① （ 栃 木 ）
388 岡 俊 也 ① （ 宇 北 ）
389 安達 陸乙② （宇短附）
390 米花 亮真② （ 宇 工 ）
391 石塚 俊成② （宇都宮）
392 奈良部 拓翔② （鹿沼南）
393 小野 有凛② （宇清陵）
394 大久保 翔悟② （益芳星）
395 早乙女 皓星② （ 小 山 ）
396 田中 叡樹① （白鴎足）
397 大 貫 優 ① （鹿商工）
398 池田 陸斗② （ 黒 磯 ）
399 川口 凌空① （ 烏 山 ）
400 鈴木 直也② （ 鹿 沼 ）
401 坂本 柊真① （ 作 新 ）

402 阿久津 翔琉② （ 宇 工 ）
403 野村 勇吾② （大田原）
404 高橋 大介① （ 佐 野 ）
405 星野 瑛太① （鹿沼東）
406 安達 慎哉① （那拓陽）
407 岩瀬 烈 ② （ 足 利 ）
408 菊地 聡 ② （ 烏 山 ）
409 松島 隼人① （鹿商工）
410 苅部 瑞稀② （足大附）
411 永岡 詢唯② （ 今 市 ）
412 舩山 優斗① （ 作 新 ）
413 露崎 彪雅② （ 矢 板 ）
414 田村 良 ① （ 茂 木 ）
415 草間 星来② （ 宇 商 ）
416 阿久津 哉孝① （今市工）
417 薄井 竣 ② （黒磯南）
418 小野里 洸星② （宇都宮）
419 髙久 優大② （ 黒 羽 ）
420 神戸 春輝② （小北桜）
421 三尾谷 優志① （文星附）
422 小島 柊哉① （ 宇 東 ）
423 佐々木 良真② （矢板東）
424 河田 渓人① （足利工）
425 野中 春士① （ 栃 木 ）
426 小河 一真② （ 馬 頭 ）
427 本田 優 ① （宇清陵）
428 矢島 裕多加② （足清風）
429 穴原 徹大① （ 青 藍 ）
430 野田 惺矢① （ 宇 北 ）
431 大野 琢真① （那清峰）
432 齋川 遥史① （白鴎足）
433 中村 優斗① （那拓陽）
434 小松原 憂人② （ 鹿 沼 ）
435 城野 智楼① （宇短附）
436 後藤 大輝② （ 今 市 ）
437 山本 慎二郎② （栃翔南）
438 黒田 凌右① （ 宇 工 ）
439 糸井 和輝② （高根沢）
440 大門 尚登② （宇清陵）
441 國府田 一心① （ 佐 野 ）
442 松本 歩夢② （鹿商工）
443 政本 陽生① （足利工）
444 鈴木 悠 ② （ 黒 羽 ）
445 篠原 大智② （小北桜）
446 佐藤 柊太② （宇都宮）
447 和田 明大② （ 矢 板 ）
448 松島 昂汰② （ 足 利 ）
449 小林 明柊② （今市工）
450 佐藤 翔平② （ 真 岡 ）
451 池田 未來② （黒磯南）
452 日向野 智也② （ 小 山 ）
453 松坂 優佑① （上三川）
454 笹沼 翔吾② （大田原）
455 髙久 陽貴② （ 黒 磯 ）
456 小林 晃大① （鹿沼東）
457 建 晴 斗 ① （ 壬 生 ）
458 岡部 愉一② （ 作 新 ）

確認用

女子シングルスー１

1 東川 羽菜① （文星女）
2 山田 函奈① （栃木商）
3 中村 保香② （ 大 女 ）
4 永池 里帆① （上三川）
5 中 村 蓮 ① （ 小 山 ）
6 関 奏 海 ② （栃翔南）
7 櫻井 菜緒① （ 壬 生 ）
8 野澤 唯心② （ 宇 商 ）
9 鹿住 裕香② （栃木女）
10 傍島 侑那② （鹿沼南）
11 川辺 ひかる② （佐松桜）
12 五十嵐 釉① （ 鹿 沼 ）
13 寺内 咲愛① （那拓陽）
14 政本 結衣② （足利工）
15 中島 咲弥② （ 作 新 ）
16 横山 理菜② （ 大 女 ）
17 茂木 悠奈② （佐野東）
18 袖山 幸加① （ 宇 女 ）
19 中野 恵梨香② （ 宇 北 ）
20 池 澤 舞 ② （ 矢 板 ）
21 吉田 聖香① （栃木女）
22 金田 彩愛② （益芳星）
23 小藤田 紗彩② （黒磯南）
24 松島 亜美② （宇中女）
25 手塚 彩名② （ 青 藍 ）
26 本山 えり② （真岡女）
27 菊地 玲奈② （宇清陵）
28 栗原 湖珀② （足利女）
29 松島 美有② （宇短附）
30 諏訪 優花② （那拓陽）
31 中村 美乃里① （栃木女）
32 髙田 ここ菜① （ 宇 女 ）
33 中島 香音① （栃木商）
34 五月女 純華② （ 宇 北 ）
35 新井 ひなた② （佐松桜）
36 磯尾 梨沙① （ 今 市 ）
37 武田 陽菜② （ 鹿 沼 ）
38 藤平 さくら② （ 茂 木 ）
39 真尾 実季① （佐野東）
40 鈴木 瞳奈② （ 作 新 ）
41 北條 弥希② （ 馬 頭 ）
42 齋藤 初実① （ 大 女 ）
43 毛塚 陽菜① （白鴎足）
44 成田 ななみ① （鹿沼南）
45 木村 花漣① （佐日大）
46 河野 育美② （矢板東）
47 友利 美月② （黒磯南）
48 秋間 実生② （ 壬 生 ）
49 飯山 琉那② （文星女）

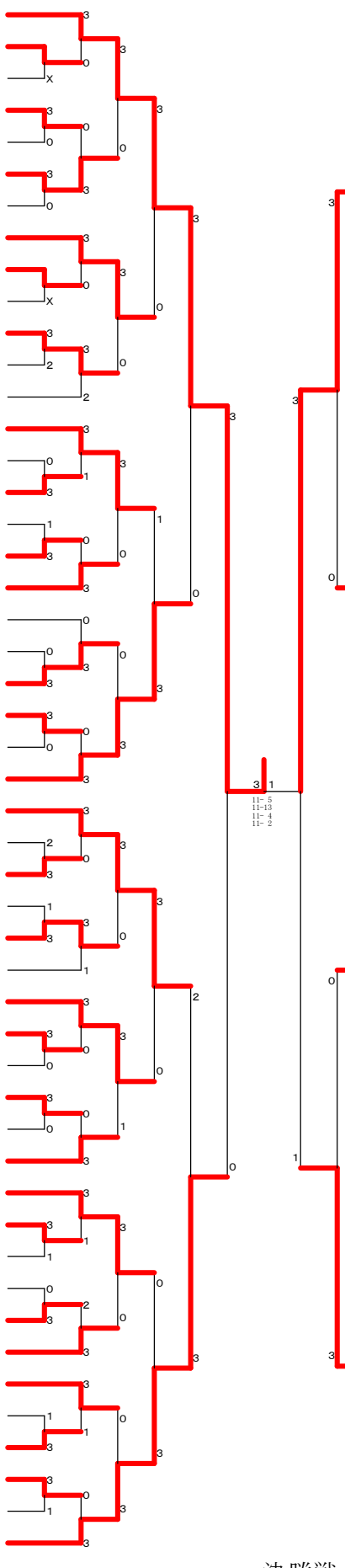

50 渡邉 愛梨② （文星女）
51 大保寺 玲音② （宇清陵）
52 田中 颯来① （佐松桜）
53 齊藤 結子① （ 宇 女 ）
54 安井 七海① （ 作 新 ）
55 藤田 桃加① （ 鹿 沼 ）
56 鈴木 亜実② （鹿沼南）
57 松本 くれは② （ 佐 野 ）
58 沼田 永愛② （ 大 女 ）
59 井上 春菜① （ 茂 木 ）
60 大島 美幸① （ 今 市 ）
61 佐藤 美裕① （栃木女）
62 髙橋 乃愛① （宇中女）
63 江原 由希子① （栃木女）
64 髙村 花美① （ 宇 商 ）
65 廣木 ももこ② （那拓陽）
66 阿 美 梓 ① （那清峰）
67 塩野 百音① （宇短附）
68 児珠 清華① （ 小 山 ）
69 土井 美緒② （さくら）
70 内田 笙來① （佐松桜）
71 石 岡 奏 ① （上三川）
72 髙久 彩乃② （ 大 女 ）
73 吉田 紗也香① （鹿商工）
74 榎田 真凜② （益芳星）
75 石 川 夢 ② （ 青 藍 ）
76 大垣 祐歌② （ 宇 北 ）
77 森 美 樹 ② （ 作 新 ）
78 橋本 真理② （ 大 女 ）
79 笠原 陽菜① （ 小 山 ）
80 熊谷 春那② （矢板東）
81 阿久津 美咲② （ 今 市 ）
82 小倉 ももな① （栃木商）
83 髙瀬 里奈② （栃木女）
84 森 合 悠 ② （黒磯南）
85 増見 心渚② （足利女）
86 塚田 真未② （宇短附）
87 小藤 夏碧① （栃翔南）
88 鶴岡 聖夏① （ 鹿 沼 ）
89 高山 花音② （ 壬 生 ）
90 中田 愛理① （ 宇 東 ）
91 栗坪 寧々① （ 作 新 ）
92 福井 杏実① （ 石 橋 ）
93 横尾 あずみ② （宇清陵）
94 平岩 由帆① （那拓陽）
95 中野 咲姫② （佐松桜）
96 小野 暖果① （宇中女）
97 横山 桃香① （佐野東）
98 墨野倉 奈々② （鹿沼南）
99 三村 理子② （真岡女）

決勝戦

東川 羽菜① （文星女）
小川 彩音① （真岡女）

確認用

女子シングルスー２

100 佐藤 有紗① （文星女）
101 石川 結菜① （栃木女）
102 久 綾花① （作新）
103 菊地 はなの② （大女）
104 中島 里菜② （栃翔南）
105 増田 陽菜② （宇北）
106 永島 結奈① （足清風）
107 大月 碧伊① （佐松桜）
108 高橋 佳鈴② （宇清陵）
109 大森 柚奈① （小山）
110 武藤 智咲① （佐野東）
111 前田 麻衣② （宇短附）
112 馬﨑 美沙② （那拓陽）
113 滝童内 和② （烏山）
114 斎藤 ちはや② （今市）
115 鈴木 綾華② （聾）
116 田澤 心愛② （鹿沼南）
117 物江 莉里② （黒磯南）
118 野澤 愛梨② （益芳星）
119 石川 アミ② （鹿沼）
120 和野 愛加② （宇商）
121 松井 瑠琉① （栃木女）
122 田口 沙奈② （宇中女）
123 松本 優月② （大女）
124 鈴木 菜々佳② （青藍）
125 杉山 ほとり① （文星女）
126 村上 夏菜子① （栃木女）
127 布施 ひなた① （鹿沼）
128 舘野 瑞季② （足利女）
129 高野 愛結菜② （宇商）
130 平野 真椰② （壬生）
131 福田 留那② （鹿商工）
132 小林 真菜① （佐野東）
133 廣安 真桜① （矢板東）
134 渡邉 歩美① （鹿沼南）
135 飯塚 ひなの② （佐松桜）
136 梅田 依茉① （宇女）
137 小林 美咲② （大女）
138 青柳 茉那① （上三川）
139 石川 愛莉② （黒磯南）
140 菊地 美華① （矢板）
141 米田 苺愛① （石橋）
142 仁平 優梨① （作新）
143 阿部 来海① （栃木商）
144 柴田 琴音① （黒羽）
145 木村 暖① （今市）
146 猪瀬 紗希① （栃翔南）
147 数元 凛① （宇中女）
148 吉田 美憂① （真岡女）

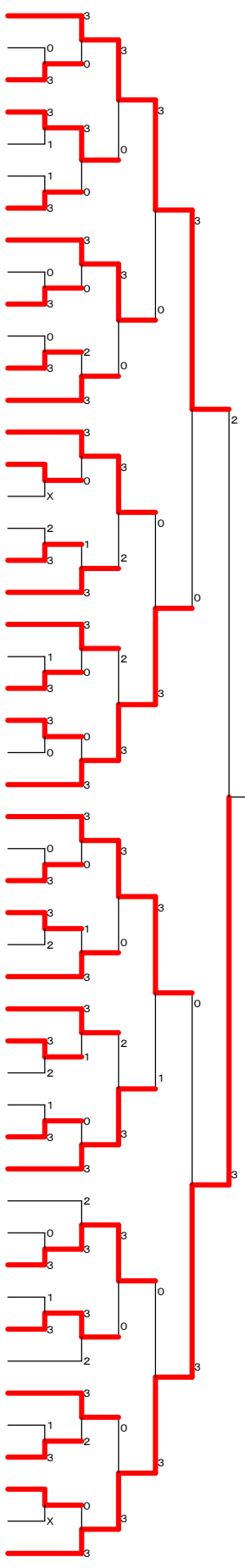

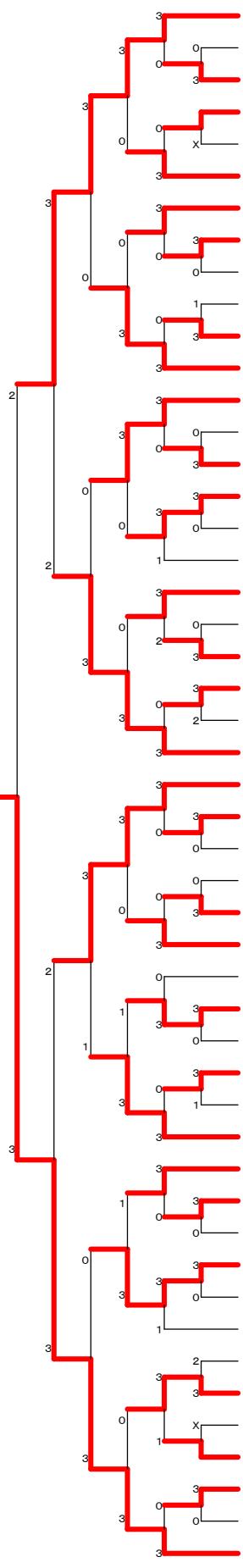

149 今泉 愛聖① （青藍）
150 加藤 納乃波② （宇北）
151 小野 智香① （宇短附）
152 星野 藍里① （鹿商工）
153 岡部 愛① （白鴎足）
154 津田 紹葉② （黒磯南）
155 星野 琴美② （佐野東）
156 筒井 茜音① （宇中女）
157 岸 朱里② （作新）
158 吉川 和花① （茂木）
159 佐野 花歩① （栃木商）
160 巻島 涼乃① （鹿沼）
161 古澤 理帆② （鹿沼南）
162 若林 美佑① （小山）
163 小泉 瑠菜① （那拓陽）
164 齊藤 茜② （宇清陵）
165 山口 紗瑛① （栃木女）
166 磯西 愛萌② （上三川）
167 嶋田 和奏② （足利女）
168 髙塩 あかり① （大女）
169 久保田 真菜② （佐松桜）
170 小池 綾音① （宇女）
171 菅野 礼香① （今市）
172 大川 優華① （文星女）
173 福田 明未① （青藍）
174 下澤 果歩② （栃木女）
175 瓦井 麻朝② （鹿沼南）
176 田代 歩未② （佐野）
177 猪飼 咲① （宇中女）
178 矢板橋 侑音① （宇清陵）
179 広木 くるみ② （馬頭）
180 平松 栞奈① （宇商）
181 安生 菜々実① （壬生）
182 林 彩乃① （宇女）
183 齊藤 芽衣② （大女）
184 石島 陽菜② （文星女）
185 鈴木 舞桜① （足利工）
186 米倉 蓮希① （矢板東）
187 星野 琥珀① （鹿沼東）
188 川俣 匠未② （宇短附）
189 長谷川 実紅① （栃翔南）
190 重富 咲良① （栃木女）
191 鈴木 美羽② （作新）
192 田所 芽莉① （佐松桜）
193 鹿妻 優羽② （上三川）
194 髙橋 怜央奈① （さくら）
195 吉澤 和① （那拓陽）
196 昼間 千鶴① （今市）
197 小川 彩音① （真岡女）

確認用

男子ダブルスー１

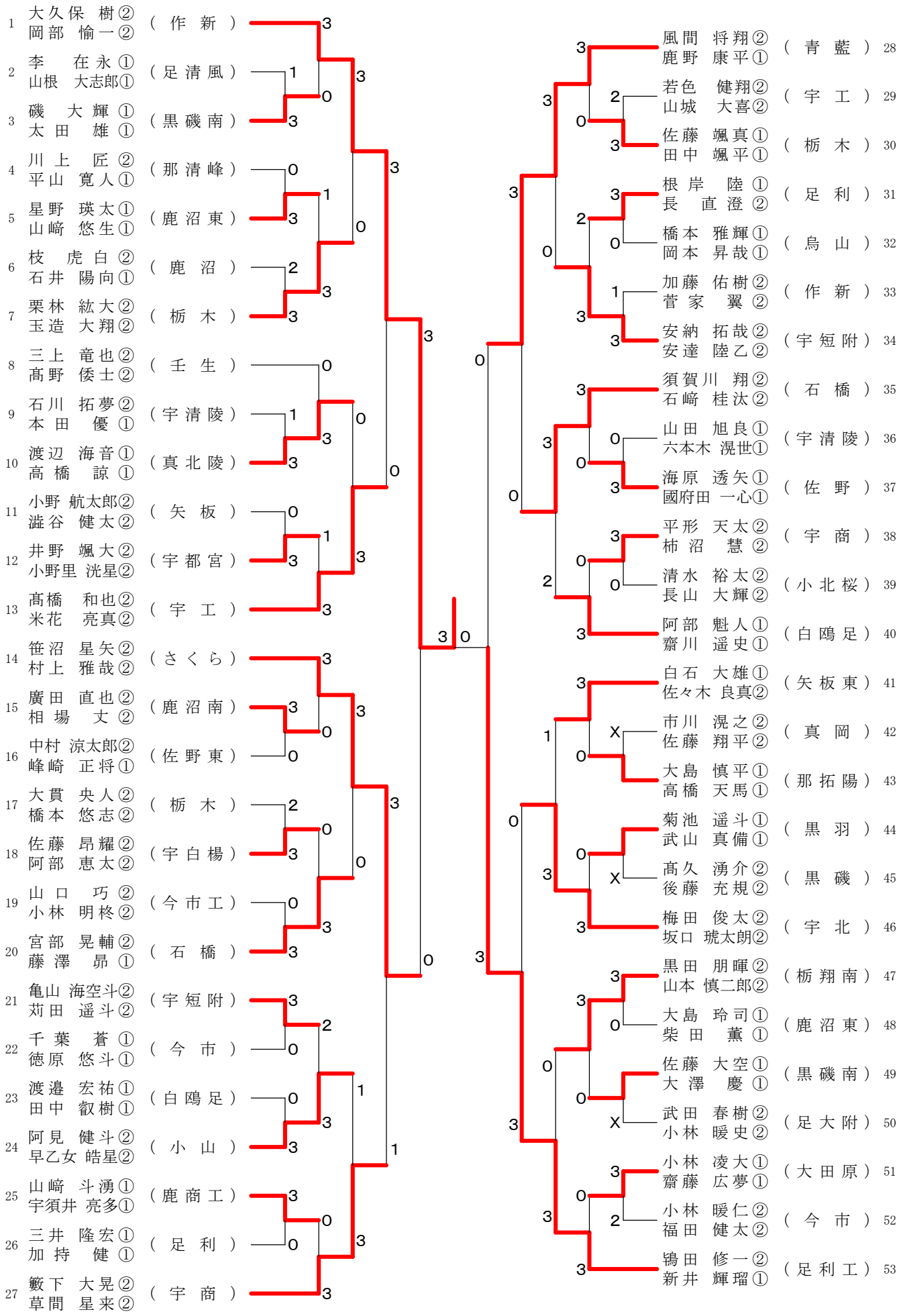

確認用

男子ダブルス－２

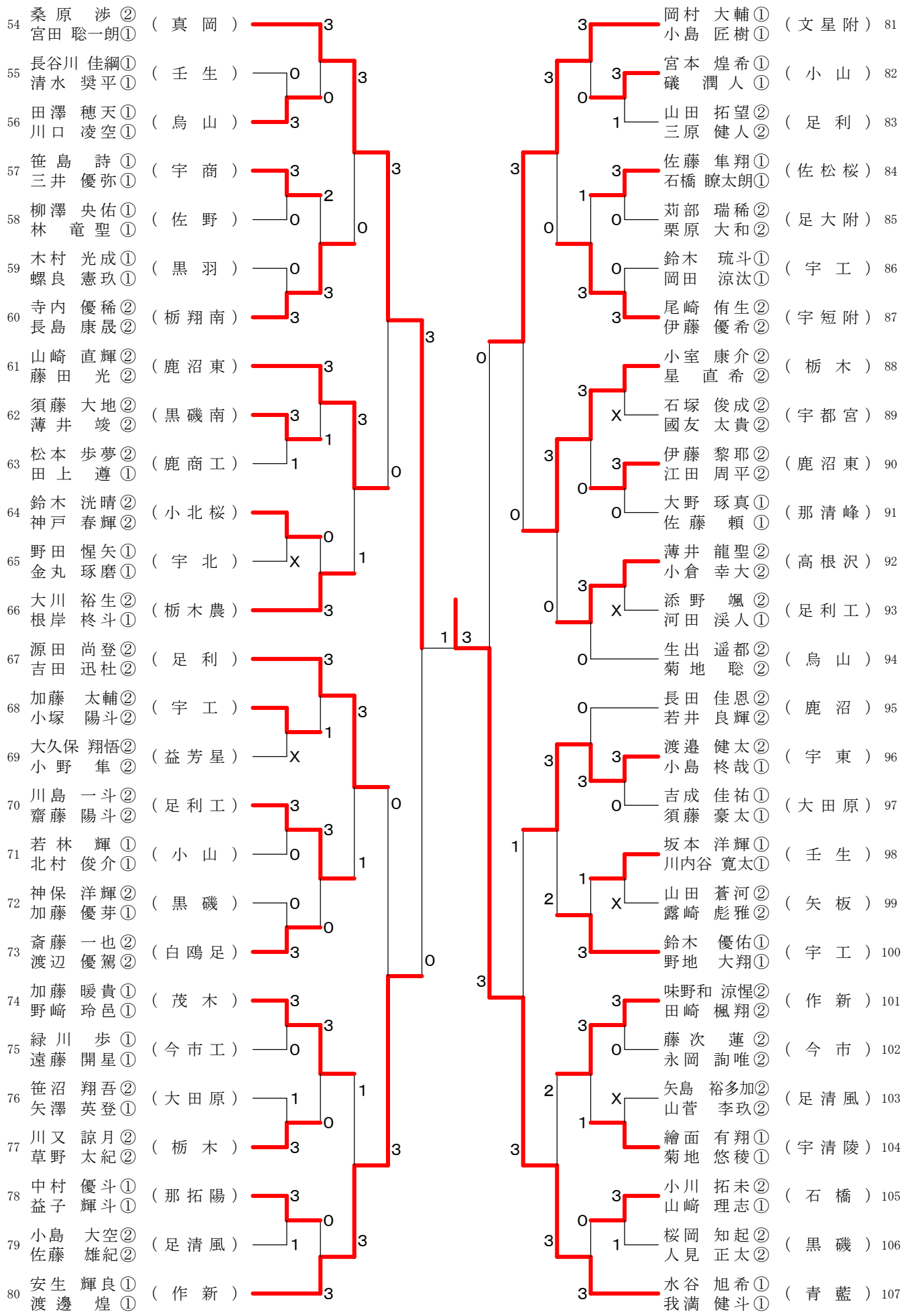
54 桑原 渉②
宮田 聡一朗①
（真岡）
55 長谷川 佳綱①
清水 奨平①
（壬生）
56 田澤 穂天①
川口 凌空①
（烏山）
57 笹島 詩①
三井 優弥①
（宇商）
58 柳澤 央佑①
林 竜聖①
（佐野）
59 木村 光成①
螺良 憲玖①
（黒羽）
60 寺内 優稀②
長島 康晟②
（栃翔南）
61 山崎 直輝②
藤田 光②
（鹿沼東）
62 須藤 大地②
薄井 竣②
（黒磯南）
63 松本 歩夢②
田上 遵①
（鹿商工）
64 鈴木 洸晴②
神戸 春輝②
（小北桜）
65 野田 惺矢①
金丸 琢磨①
（宇北）
66 大川 裕生②
根岸 柊斗①
（栃木農）
67 源田 尚登②
吉田 迅杜②
（足利）
68 加藤 太輔②
小塚 陽斗②
（宇工）
69 大久保 翔悟②
小野 隼②
（益芳星）
70 川島 一斗②
齋藤 陽斗②
（足利工）
71 若林 輝①
北村 俊介①
（小山）
72 神保 洋輝②
加藤 優芽①
（黒磯）
73 斎藤 一也②
渡辺 優駕②
（白鴎足）
74 加藤 暖貴①
野崎 玲邑①
（茂木）
75 緑川 歩①
遠藤 開星①
（今市工）
76 笹沼 翔吾②
矢澤 英登①
（大田原）
77 川又 諒月②
草野 太紀②
（栃木）
78 中村 優斗①
益子 輝斗①
（那拓陽）
79 小島 大空②
佐藤 雄紀②
（足清風）
80 安生 輝良①
渡邊 煌①
（作新）
81 岡村 大輔①
小島 匠樹①
（文星附）
82 宮本 煌希①
礒 潤人①
（小山）
83 山田 拓望②
三原 健人②
（足利）
84 佐藤 隼翔①
石橋 瞭太朗①
（佐松桜）
85 苅部 瑞稀②
栗原 大和②
（足大附）
86 鈴木 琉斗①
岡田 涼汰①
（宇工）
87 尾崎 侑生②
伊藤 優希②
（宇短附）
88 小室 康介②
星 直希②
（栃木）
89 石塚 俊成②
國友 太貴②
（宇都宮）
90 伊藤 黎耶②
江田 周平②
（鹿沼東）
91 大野 琢真①
佐藤 頼①
（那清峰）
92 薄井 龍聖②
小倉 幸大②
（高根沢）
93 添野 颯②
河田 渓人①
（足利工）
94 生出 遥都②
菊地 聡②
（烏山）
95 長田 佳恩②
若井 良輝②
（鹿沼）
96 渡邉 健太②
小島 柊哉①
（宇東）
97 吉成 佳祐①
須藤 豪太①
（大田原）
98 坂本 洋輝①
川内谷 寛太①
（壬生）
99 山田 蒼河②
露崎 彪雅②
（矢板）
100 鈴木 優佑①
野地 大翔①
（宇工）
101 味野和 涼惺②
田崎 楓翔②
（作新）
102 藤次 蓮②
永岡 詢唯②
（今市）
103 矢島 裕多加②
山菅 李玖②
（足清風）
104 繪面 有翔①
菊地 悠稜①
（宇清陵）
105 小川 拓未②
山崎 理志①
（石橋）
106 桜岡 知起②
人見 正太②
（黒磯）
107 水谷 旭希①
我満 健斗①
（青藍）

確認用

男子ダブルス－３

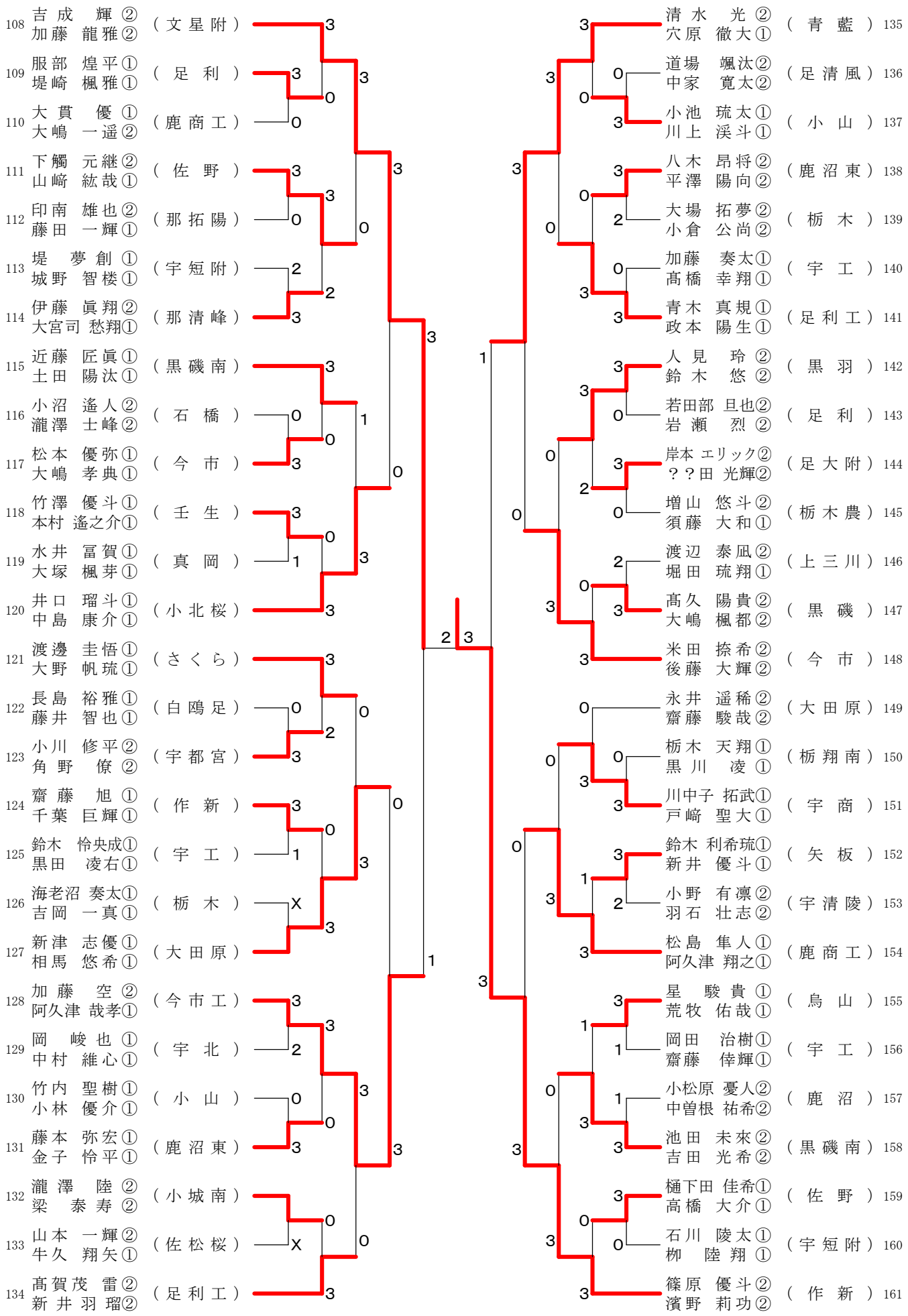
108 吉成 輝②
加藤 龍雅②
（文星附）
109 服部 煌平①
堤崎 楓雅①
（足利）
110 大貫 優①
大嶋 一遥②
（鹿商工）
111 下觸 元継②
山崎 紘哉①
（佐野）
112 印南 雄也②
藤田 一輝①
（那拓陽）
113 堤 夢創①
城野 智楼①
（宇短附）
114 伊藤 眞翔②
大宮司 愁翔①
（那清峰）
115 近藤 匠眞①
土田 陽汰①
（黒磯南）
116 小沼 遙人②
瀧澤 士峰②
（石橋）
117 松本 優弥①
大嶋 孝典①
（今市）
118 竹澤 優斗①
本村 遙之介①
（壬生）
119 水井 冨賀①
大塚 楓芽①
（真岡）
120 井口 瑠斗①
中島 康介①
（小北桜）
121 渡邊 圭悟①
大野 帆琉①
（さくら）
122 長島 裕雅①
藤井 智也①
（白鴎足）
123 小川 修平②
角野 僚②
（宇都宮）
124 齋藤 旭①
千葉 巨輝①
（作新）
125 鈴木 怜央成①
黒田 凌右①
（宇工）
126 海老沼 奏太①
吉岡 一真①
（栃木）
127 新津 志優①
相馬 悠希①
（大田原）
128 加藤 空②
阿久津 哉孝①
（今市工）
129 岡 峻也①
中村 維心①
（宇北）
130 竹内 聖樹①
小林 優介①
（小山）
131 藤本 弥宏①
金子 怜平①
（鹿沼東）
132 瀧澤 陸②
梁 泰寿②
（小城南）
133 山本 一輝②
牛久 翔矢①
（佐松桜）
134 髙賀茂 雷②
新井 羽瑠②
（足利工）
135 清水 光②
穴原 徹大①
（青藍）
136 道場 颯汰②
中家 寛太②
（足清風）
137 小池 琉太①
川上 渓斗①
（小山）
138 八木 昂将②
平澤 陽向②
（鹿沼東）
139 大場 拓夢②
小倉 公尚②
（栃木）
140 加藤 奏太①
髙橋 幸翔①
（宇工）
141 青木 真規①
政本 陽生①
（足利工）
142 人見 玲②
鈴木 悠②
（黒羽）
143 若田部 旦也②
岩瀬 烈②
（足利）
144 岸本 エリック②
？？田 光輝②
（足大附）
145 増山 悠斗②
須藤 大和①
（栃木農）
146 渡辺 泰凪②
堀田 琉翔①
（上三川）
147 髙久 陽貴②
大嶋 楓都②
（黒磯）
148 米田 捺希②
後藤 大輝②
（今市）
149 永井 遥稀②
齋藤 駿哉②
（大田原）
150 栃木 天翔①
黒川 凌①
（栃翔南）
151 川中子 拓武①
戸崎 聖大①
（宇商）
152 鈴木 利希琉①
新井 優斗①
（矢板）
153 小野 有凛②
羽石 壮志②
（宇清陵）
154 松島 隼人①
阿久津 翔之①
（鹿商工）
155 星 駿貴①
荒牧 佑哉①
（烏山）
156 岡田 治樹①
齋藤 倖輝①
（宇工）
157 小松原 憂人②
中曽根 祐希②
（鹿沼）
158 池田 未來②
吉田 光希②
（黒磯南）
159 樋下田 佳希①
髙橋 大介①
（佐野）
160 石川 陵太①
柳 陸翔①
（宇短附）
161 篠原 優斗②
濱野 莉功②
（作新）

確認用

男子ダブルス－４

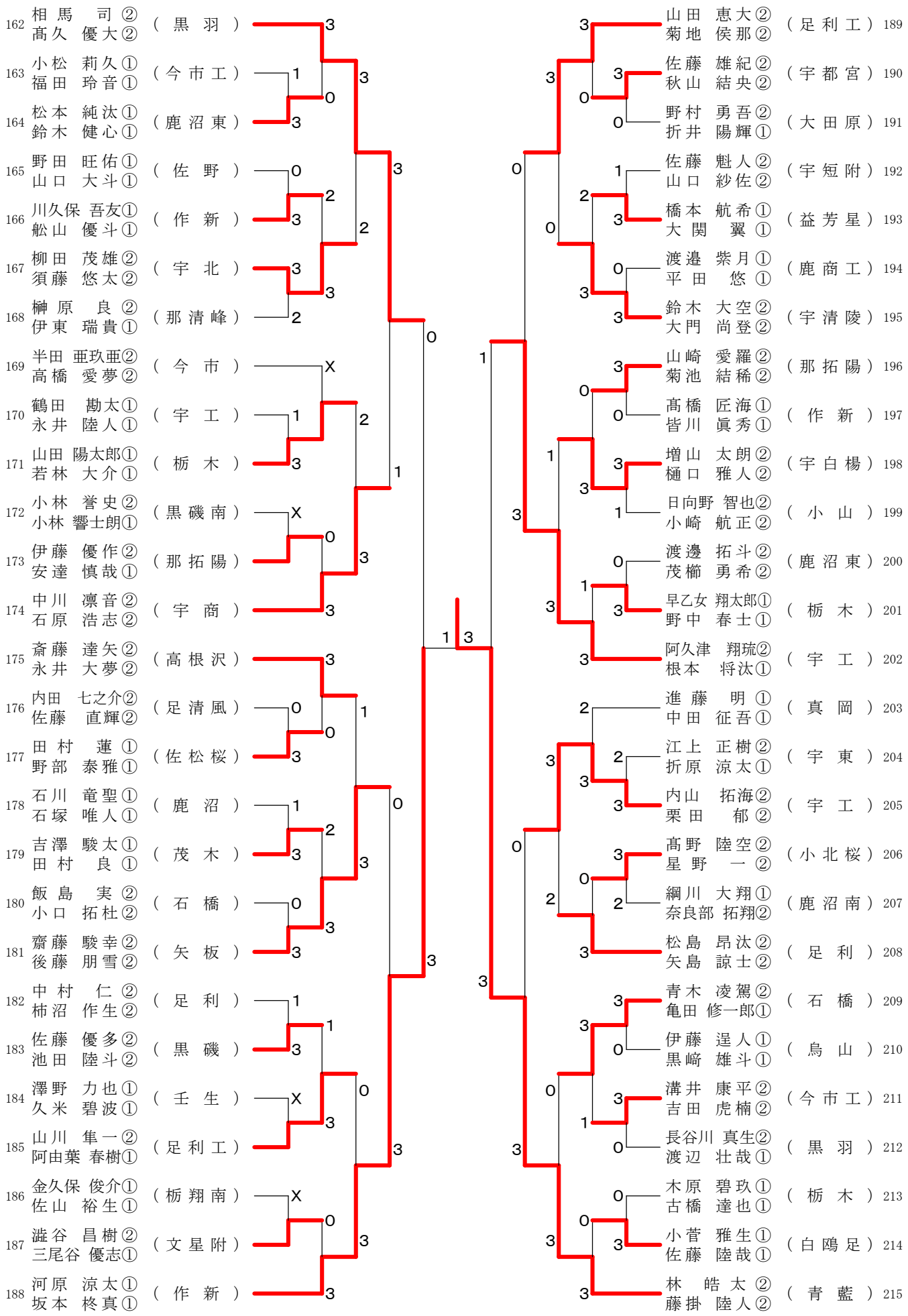
162 相馬 司②
髙久 優大②
（黒羽）
163 小松 莉久①
福田 玲音①
（今市工）
164 松本 純汰①
鈴木 健心①
（鹿沼東）
165 野田 旺佑①
山口 大斗①
（佐野）
166 川久保 吾友①
舩山 優斗①
（作新）
167 柳田 茂雄②
須藤 悠太②
（宇北）
168 榊原 良②
伊東 瑞貴①
（那清峰）
169 半田 亜玖亜②
高橋 愛夢②
（今市）
170 鶴田 勘太①
永井 陸人①
（宇工）
171 山田 陽太郎①
若林 大介①
（栃木）
172 小林 誉史②
小林 響士朗①
（黒磯南）
173 伊藤 優作②
安達 慎哉①
（那拓陽）
174 中川 凛音②
石原 浩志②
（宇商）
175 斎藤 達矢②
永井 大夢②
（高根沢）
176 内田 七之介②
佐藤 直輝②
（足清風）
177 田村 蓮①
野部 泰雅①
（佐松桜）
178 石川 竜聖①
石塚 唯人①
（鹿沼）
179 吉澤 駿太①
田村 良①
（茂木）
180 飯島 実②
小口 拓杜②
（石橋）
181 齋藤 駿幸②
後藤 朋雪②
（矢板）
182 中村 仁②
柿沼 作生②
（足利）
183 佐藤 優多②
池田 陸斗②
（黒磯）
184 澤野 力也①
久米 碧波①
（壬生）
185 山川 隼一②
阿由葉 春樹①
（足利工）
186 金久保 俊介①
佐山 裕生①
（栃翔南）
187 澁谷 昌樹②
三尾谷 優志①
（文星附）
188 河原 涼太①
坂本 柊真①
（作新）
189 山田 恵大②
菊地 侯那②
（足利工）
190 佐藤 雄紀②
秋山 結央②
（宇都宮）
191 野村 勇吾②
折井 陽輝①
（大田原）
192 佐藤 魁人②
山口 紗佐②
（宇短附）
193 橋本 航希①
大関 翼①
（益芳星）
194 渡邉 紫月①
平田 悠①
（鹿商工）
195 鈴木 大空②
大門 尚登②
（宇清陵）
196 山崎 愛羅②
菊池 結稀②
（那拓陽）
197 髙橋 匠海①
皆川 眞秀①
（作新）
198 増山 太朗②
樋口 雅人②
（宇白楊）
199 日向野 智也②
小崎 航正②
（小山）
200 渡邊 拓斗②
茂櫛 勇希②
（鹿沼東）
201 早乙女 翔太郎①
野中 春士①
（栃木）
202 阿久津 翔琉②
根本 将汰①
（宇工）
203 進藤 明①
中田 征吾①
（真岡）
204 江上 正樹②
折原 涼太①
（宇東）
205 内山 拓海②
栗田 郁②
（宇工）
206 髙野 陸空②
星野 一②
（小北桜）
207 綱川 大翔①
奈良部 拓翔②
（鹿沼南）
208 松島 昂汰②
矢島 諒士②
（足利）
209 青木 凌駕②
亀田 修一郎①
（石橋）
210 伊藤 逞人①
黒﨑 雄斗①
（烏山）
211 溝井 康平②
吉田 虎楠②
（今市工）
212 長谷川 真生②
渡辺 壮哉①
（黒羽）
213 木原 碧玖①
古橋 達也①
（栃木）
214 小菅 雅生①
佐藤 陸哉①
（白鴎足）
215 林 皓太②
藤掛 陸人②
（青藍）

確認用

女子ダブルス－１

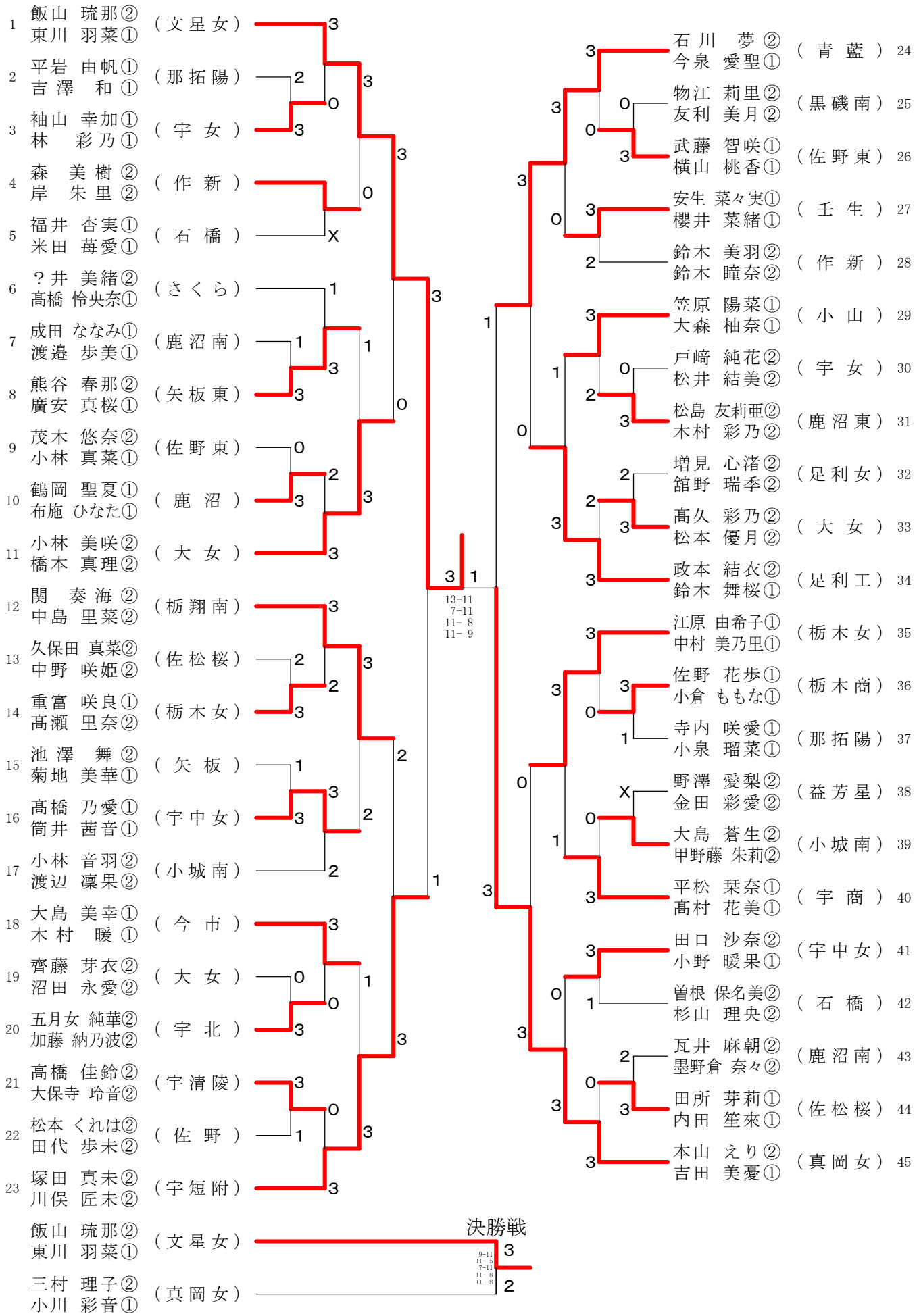
1 飯山 琉那② 東川 羽菜① （文星女）
2 平岩 由帆① 吉澤 和① （那拓陽）
3 袖山 幸加① 林 彩乃① （宇女）
4 森 美樹② 岸 朱里② （作新）
5 福井 杏実① 米田 苺愛① （石橋）
6 ？井 美緒② 髙橋 怜央奈① （さくら）
7 成田 ななみ① 渡邉 歩美① （鹿沼南）
8 熊谷 春那② 廣安 真桜① （矢板東）
9 茂木 悠奈② 小林 真菜① （佐野東）
10 鶴岡 聖夏① 布施 ひなた① （鹿沼）
11 小林 美咲② 橋本 真理② （大女）
12 関 奏海② 中島 里菜② （栃翔南）
13 久保田 真菜② 中野 咲姫② （佐松桜）
14 重富 咲良① 髙瀬 里奈② （栃木女）
15 池澤 舞② 菊地 美華① （矢板）
16 髙橋 乃愛① 筒井 茜音① （宇中女）
17 小林 音羽② 渡辺 凜果② （小城南）
18 大島 美幸① 木村 暖① （今市）
19 齊藤 芽衣② 沼田 永愛② （大女）
20 五月女 純華② 加藤 納乃波② （宇北）
21 髙橋 佳鈴② 大保寺 玲音② （宇清陵）
22 松本 くれは② 田代 歩未② （佐野）
23 塚田 真未② 川俣 匠未② （宇短附）
24 石川 夢② 今泉 愛聖① （青藍）
25 物江 莉里② 友利 美月② （黒磯南）
26 武藤 智咲① 横山 桃香① （佐野東）
27 安生 菜々実① 櫻井 菜緒① （壬生）
28 鈴木 美羽② 鈴木 瞳奈② （作新）
29 笠原 陽菜① 大森 柚奈① （小山）
30 戸﨑 純花② 松井 結美② （宇女）
31 松島 友莉亜② 木村 彩乃② （鹿沼東）
32 増見 心渚② 舘野 瑞季② （足利女）
33 髙久 彩乃② 松本 優月② （大女）
34 政本 結衣② 鈴木 舞桜① （足利工）
35 江原 由希子① 中村 美乃里① （栃木女）
36 佐野 花歩① 小倉 ももな① （栃木商）
37 寺内 咲愛① 小泉 瑠菜① （那拓陽）
38 野澤 愛梨② 金田 彩愛② （益芳星）
39 大島 蒼生② 甲野藤 朱莉② （小城南）
40 平松 栞奈① 髙村 花美① （宇商）
41 田口 沙奈② 小野 暖果① （宇中女）
42 曽根 保名美② 杉山 理央② （石橋）
43 瓦井 麻朝② 墨野倉 奈々② （鹿沼南）
44 田所 芽莉① 内田 笙來① （佐松桜）
45 本山 えり② 吉田 美憂① （真岡女）
13-11
7-11
11- 8
11- 9
決勝戦
9-11
11- 5
7-11
11- 8
11- 8
飯山 琉那② 東川 羽菜① （文星女）
三村 理子② 小川 彩音① （真岡女）

確認用

女子ダブルス－２

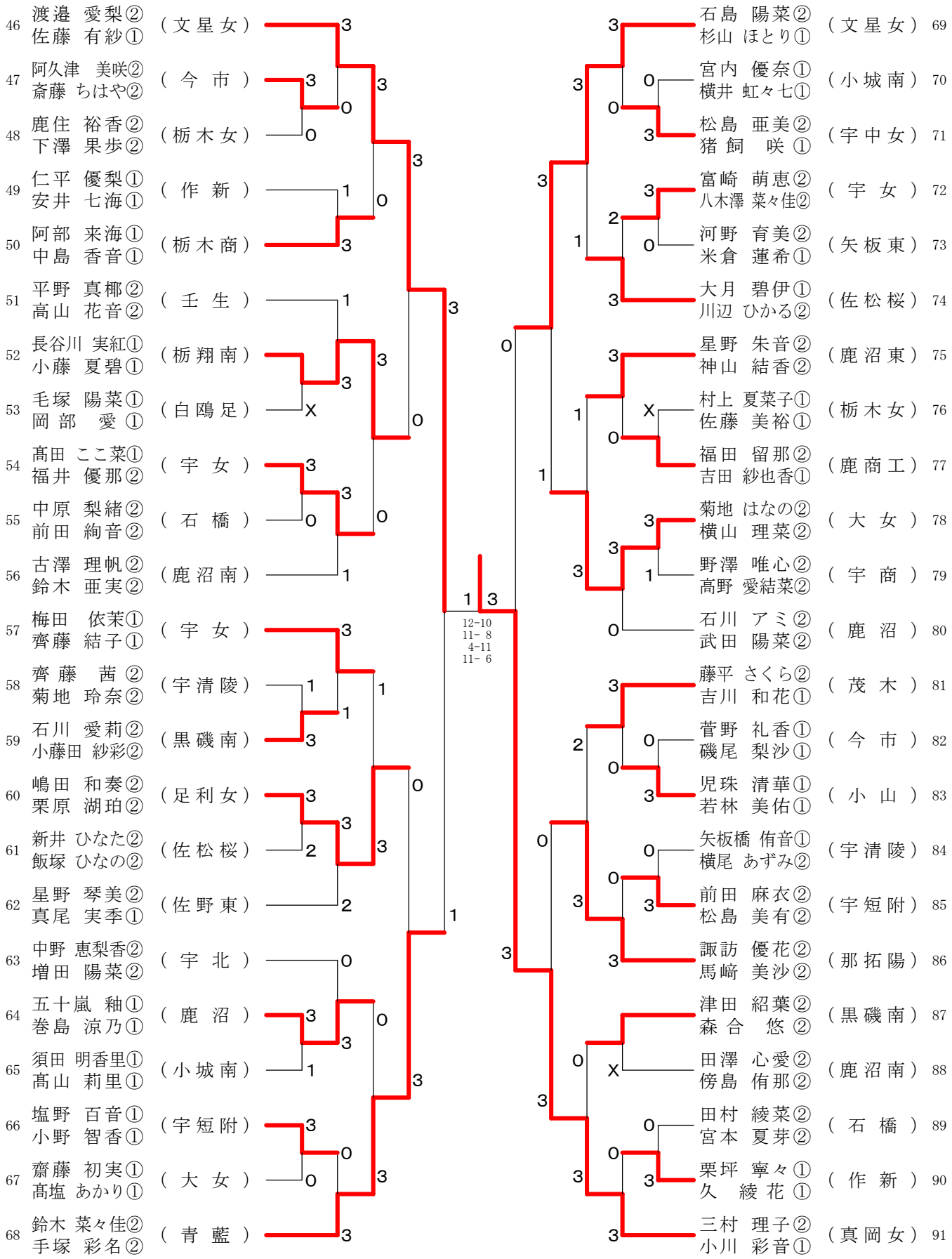
46 渡邉 愛梨② 佐藤 有紗① （文星女）
47 阿久津 美咲② 斎藤 ちはや② （今市）
48 鹿住 裕香② 下澤 果歩② （栃木女）
49 仁平 優梨① 安井 七海① （作新）
50 阿部 来海① 中島 香音① （栃木商）
51 平野 真椰② 高山 花音② （壬生）
52 長谷川 実紅① 小藤 夏碧① （栃翔南）
53 毛塚 陽菜① 岡部 愛① （白鴎足）
54 髙田 ここ菜① 福井 優那② （宇女）
55 中原 梨緒② 前田 絢音② （石橋）
56 古澤 理帆② 鈴木 亜実② （鹿沼南）
57 梅田 依茉① 齊藤 結子① （宇女）
58 齊藤 茜② 菊地 玲奈② （宇清陵）
59 石川 愛莉② 小藤田 紗彩② （黒磯南）
60 嶋田 和奏② 栗原 湖珀② （足利女）
61 新井 ひなた② 飯塚 ひなの② （佐松桜）
62 星野 琴美② 真尾 実季① （佐野東）
63 中野 恵梨香② 増田 陽菜② （宇北）
64 五十嵐 釉① 巻島 涼乃① （鹿沼）
65 須田 明香里① 髙山 莉里① （小城南）
66 塩野 百音① 小野 智香① （宇短附）
67 齋藤 初実① 髙塩 あかり① （大女）
68 鈴木 菜々佳② 手塚 彩名② （青藍）
12-10
11- 8
4-11
11- 6
69 石島 陽菜② 杉山 ほとり① （文星女）
70 宮内 優奈① 横井 虹々七① （小城南）
71 松島 亜美② 猪飼 咲① （宇中女）
72 富崎 萌恵② 八木澤 菜々佳② （宇女）
73 河野 育美② 米倉 蓮希① （矢板東）
74 大月 碧伊① 川辺 ひかる② （佐松桜）
75 星野 朱音② 神山 結香② （鹿沼東）
76 村上 夏菜子① 佐藤 美裕① （栃木女）
77 福田 留那② 吉田 紗也香① （鹿商工）
78 菊地 はなの② 横山 理菜② （大女）
79 野澤 唯心② 高野 愛結菜② （宇商）
80 石川 アミ② 武田 陽菜② （鹿沼）
81 藤平 さくら② 吉川 和花① （茂木）
82 菅野 礼香① 磯尾 梨沙① （今市）
83 児珠 清華① 若林 美佑① （小山）
84 矢板橋 侑音① 横尾 あずみ② （宇清陵）
85 前田 麻衣② 松島 美有② （宇短附）
86 諏訪 優花② 馬﨑 美沙② （那拓陽）
87 津田 紹葉② 森合 悠② （黒磯南）
88 田澤 心愛② 傍島 侑那② （鹿沼南）
89 田村 綾菜② 宮本 夏芽② （石橋）
90 栗坪 寧々① 久綾 花① （作新）
91 三村 理子② 小川 彩音① （真岡女）

確認用

男子シングルス

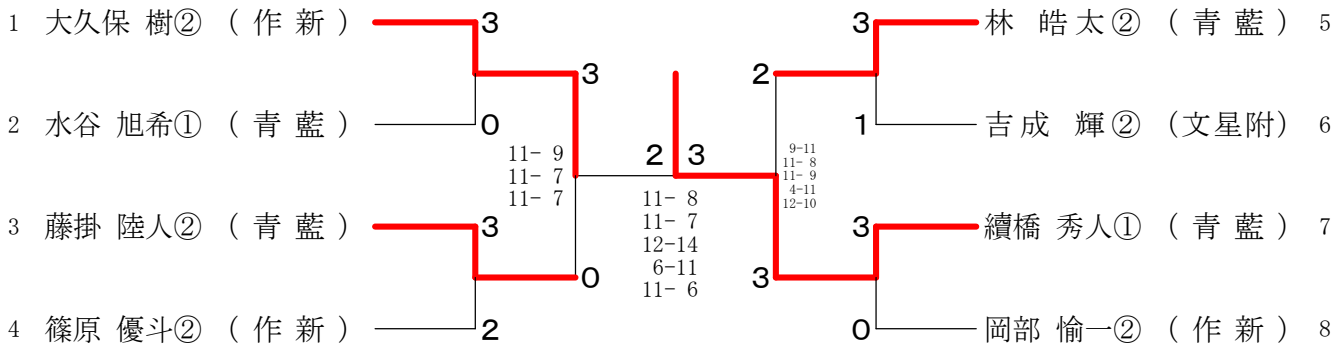

女子シングルス

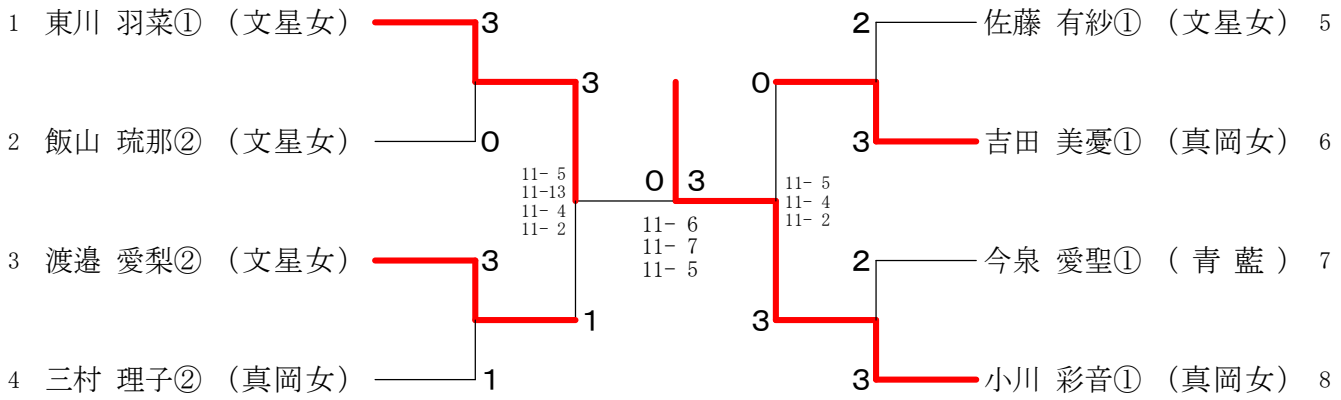

男子ダブルス

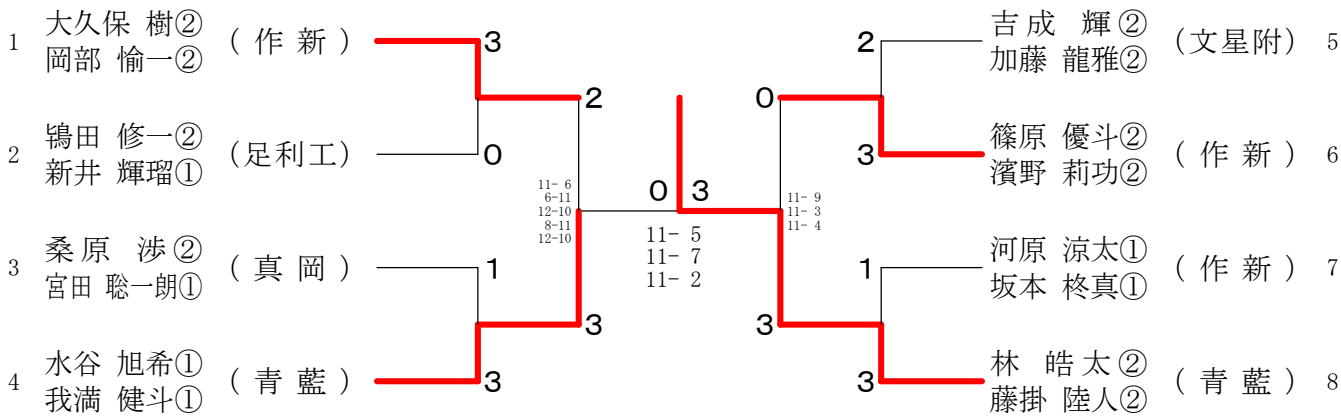
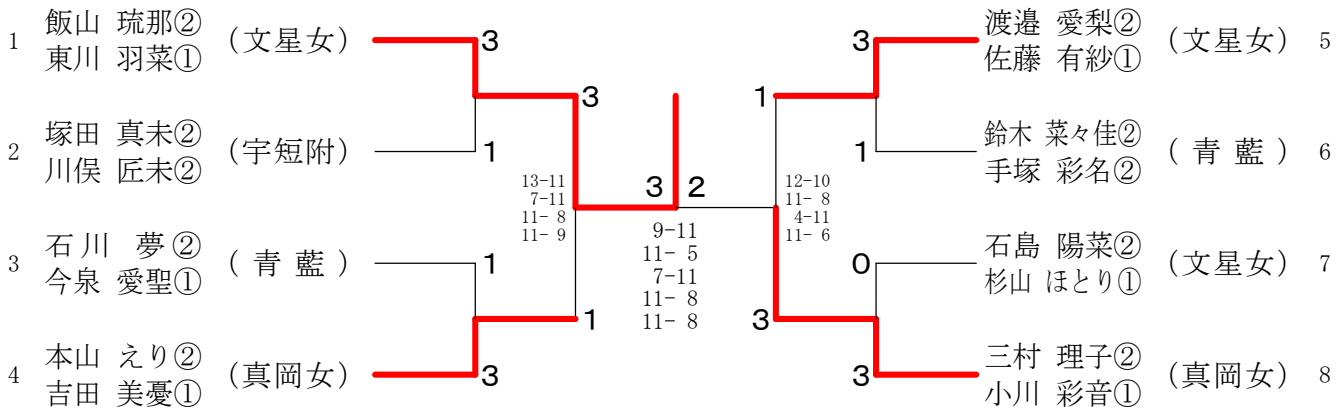
女子ダブルス