令和5年度全国高等学校総合体育大会卓球競技大会兼第92回全国高等学校卓球選手権大会中部地区予選会

男子ダブルスー１

令和５年５月３１日

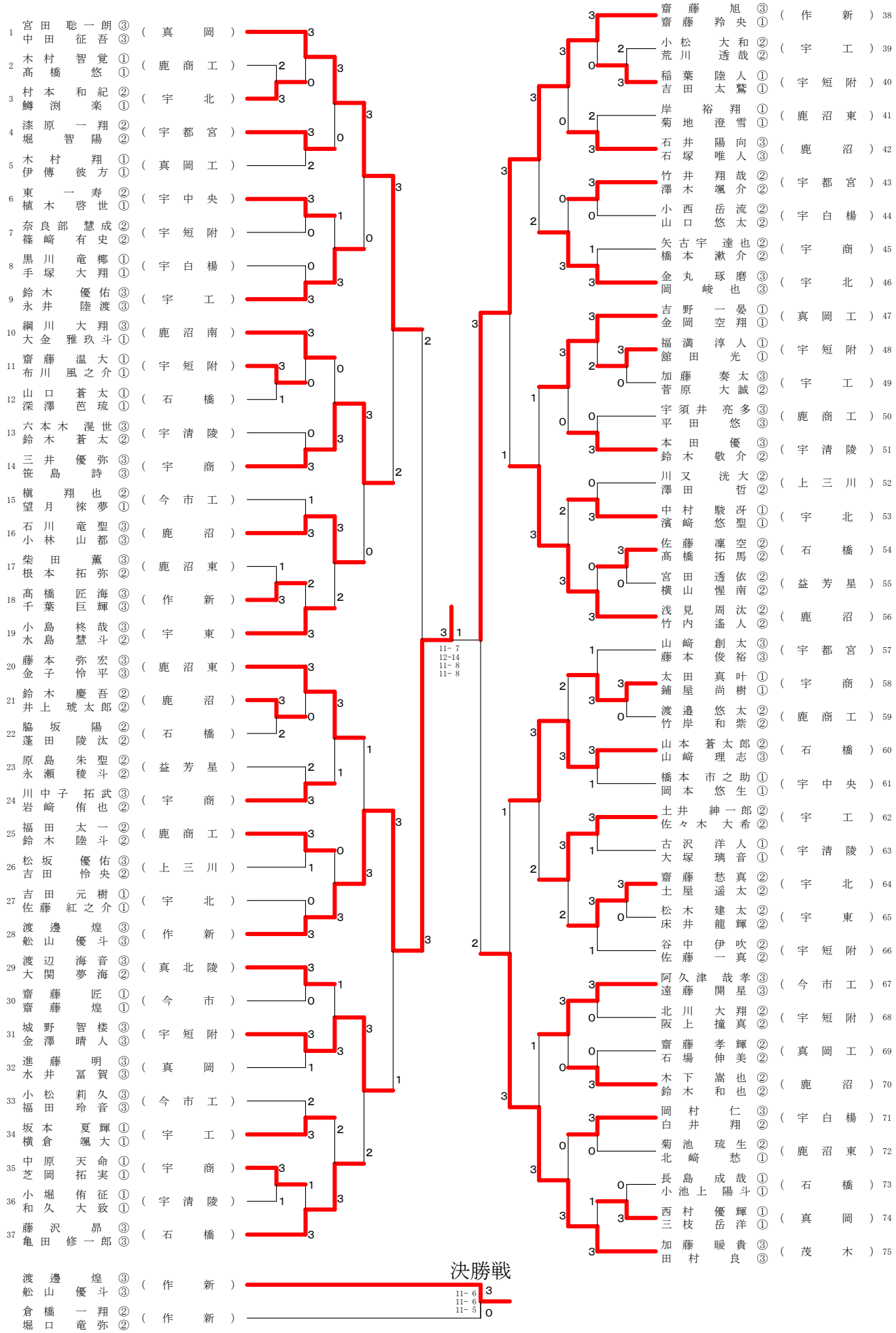

令和5年度全国高等学校総合体育大会卓球競技大会兼第92回全国高等学校卓球選手権大会中部地区予選会

男子ダブルス－２

令和５年５月３１日

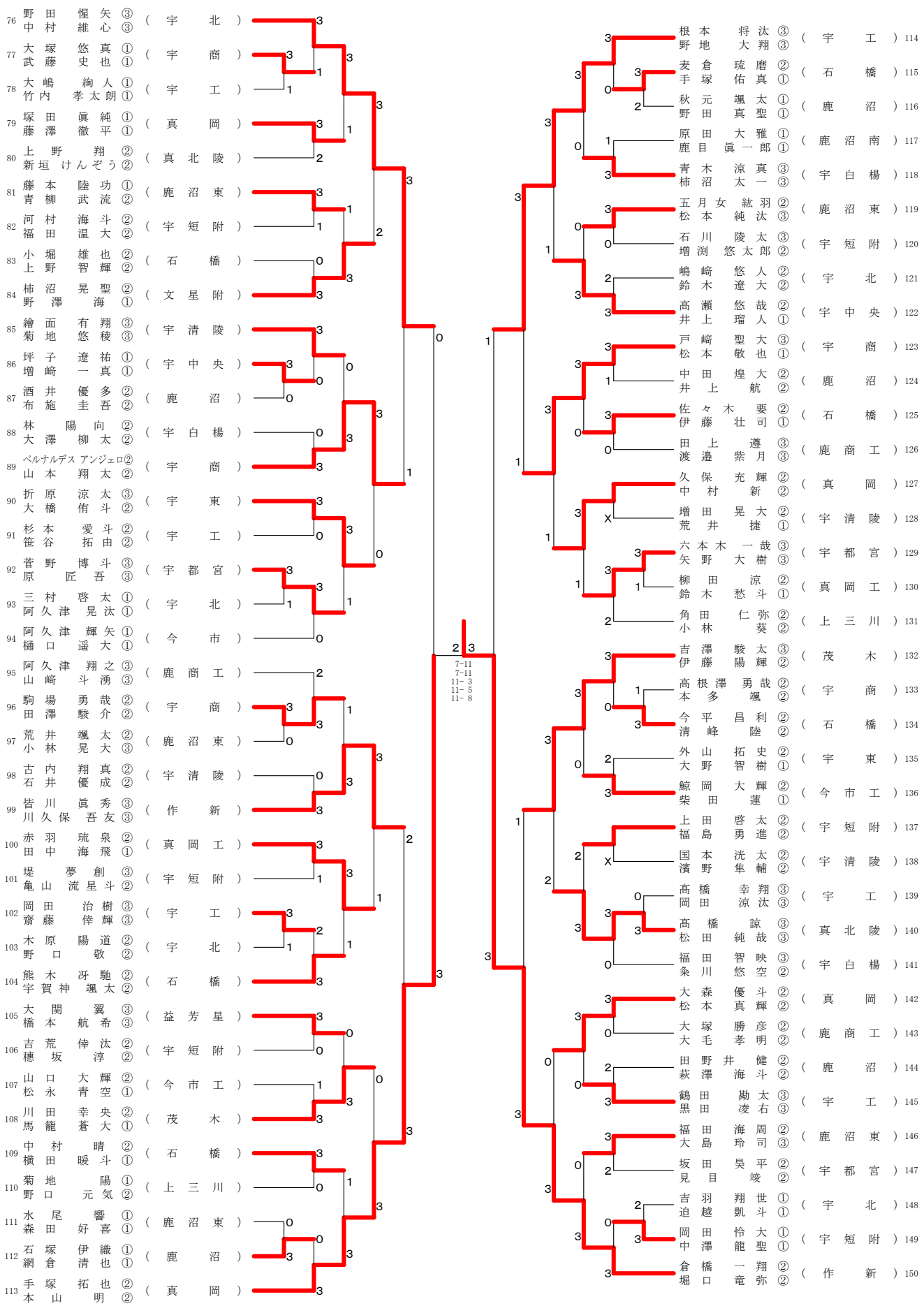

令和5年度全国高等学校総合体育大会卓球競技大会兼第92回全国高等学校卓球選手権大会中部地区予選会

女子ダブルス
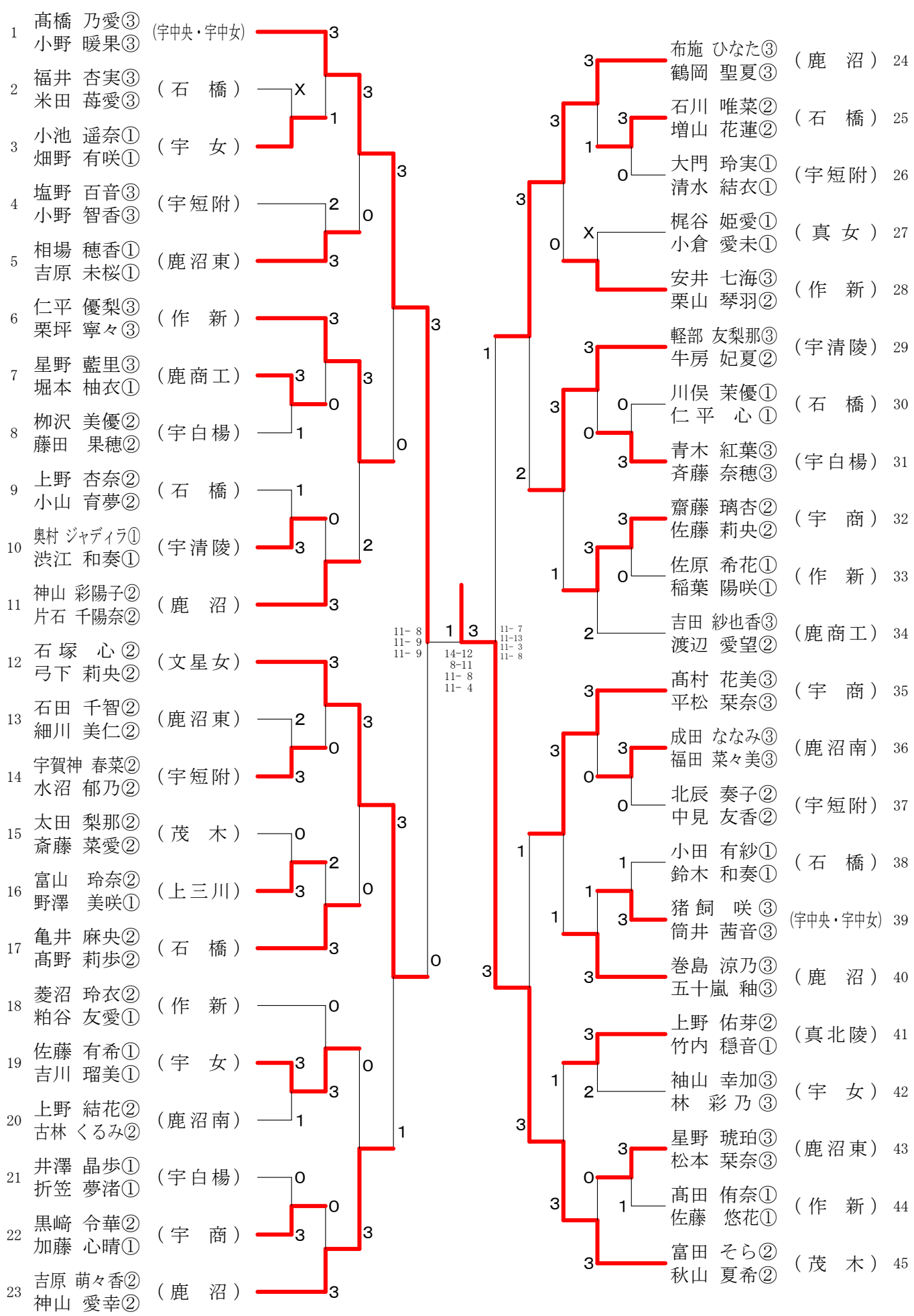
令和５年５月３１日